KÄYTTÖOHJE

MALLI #500987-EU-SC
3600W LANGATON KÄYNNISTYS INVERTTERIAGGREGAATTI APEX

REKISTERÖIDY TUOTTEESI VERKOSSA osoitteessa

@ **championpowerequipment.co.uk**

NO OIL SUPPLIED IN UNIT

Add 10w30 Oil Before Use

TAKE IT OUTSIDE™

TAKEYOURGENERATOROUTSIDE.COM

+46 (0)31-280985

tai vieraile **www.championgenerators.se**

SÄILYTÄ NÄMÄ OHJEET. Tämä käsikirja sisältää tärkeitä turvatoimia, jotka tulee lukea ja ymmärtää ennen tuotteen käyttöä. Epäonnistuminen joten seurauksena voi olla vakava loukkaantuminen. Tämän käyttöohjeen tulee jäädä tuotteen mukana.
Tämän oppaan tekniset tiedot, kuvaukset ja kuvat ovat yhtä tarkkoja kuin ne tiedettiin julkaisuhetkellä, mutta niitä voidaan muuttaa ilman erillistä ilmoitusta.

REV 20250828

TAKE IT OUTSIDE™

CARBON MONOXIDE KILLS

CARBON MONOXIDE SAFETY: THE BIG PICTURE

As the only safe way to use a portable generator, taking your generator outside is absolutely mandatory to keep your family safe from carbon monoxide. But there's even more you can do. By educating yourself about all carbon monoxide risks, you'll be better prepared to protect your family from this colorless, oderless threat.

ALWAYS READ THE OPERATOR'S MANUAL FIRST

KNOW THE SYMPTOMS

- Headache
- Nausea
- Shortness of breath
- Dizziness
- Fatigue

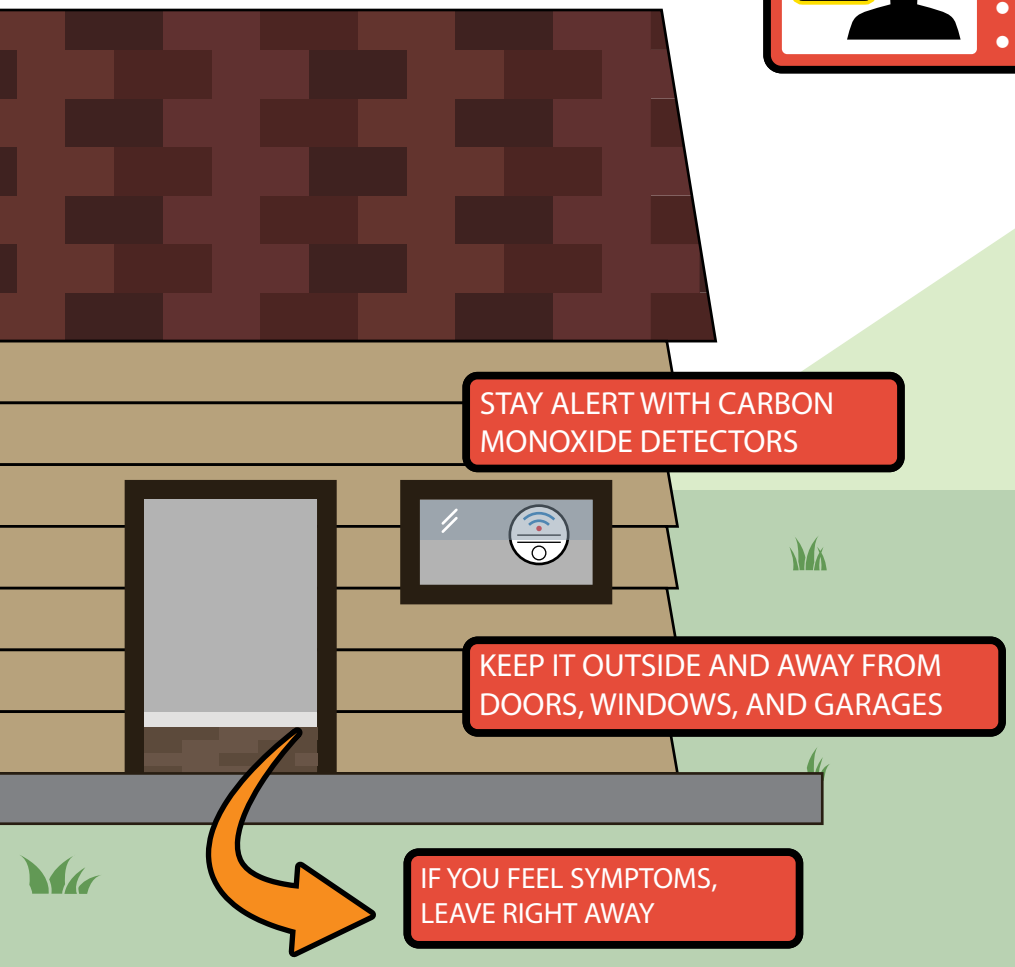

STAY ALERT WITH CARBON MONOXIDE DETECTORS

KEEP IT OUTSIDE AND AWAY FROM DOORS, WINDOWS, AND GARAGES

IF YOU FEEL SYMPTOMS, LEAVE RIGHT AWAY

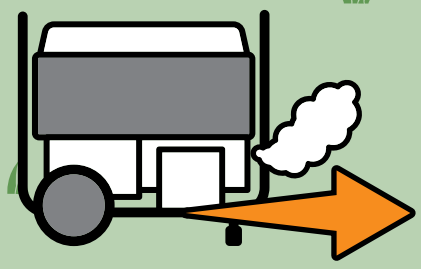

POINT FUMES AWAY FROM NEARBY PEOPLE

www.TakeYourGeneratorOutside.com

SISÄLLYSLUETTELO

Johdanto 4

Turvallisuusmääritelmät 4

Tärkeitä turvallisuusohjeita 5

Polttoaineturvallisuus 7
Litiumioniakkujen turvallisuus 8
Turva- ja tietokilpitarrat 9
Turvallisuussymbolit 10
Toimintasymbolit 12
Pika-aloitustarran symbolit 13

Säätimet ja ominaisuudet 14

Generaattori 14
Ohjauspaneeli 15
Intelligauge tehomittarilla 16
Langaton kaukosäädin 17
Mukana osat 18

Kokoonpano 19

Purkaminen 19
Poista kuljetustukikiinnike 19
Liitä akku 19
Lisää moottoriöljy 19
Lisää polttoainetta 21
Maadoitus 22

Toiminta 22

Generaattorin käyttöpaikkaa koskevat turvallisuusohjeet 22
Ylijännitesuoja 23
Langaton asetuspainike 23
Moottorin käynnistäminen 24
Manuaalinen rikastimen käynnistys 26
Sähkökuormien liittäminen 27
Älä ylikuormita generaattoria 27
Eco-tila 28
12 V DC Automotive Style -pistorasia 28
Rinnakkaistoiminta 29
Moottorin pysäyttäminen 29
Generaattorin siirtäminen 30
Toiminta korkealla 30

Huolto 31

Generaattorin puhdistus 31
Moottoriöljyn vaihto (10W-30 anbefales) 31
Sytytystulpan puhdistus ja säätö 32
Ilmansuodattimen puhdistus 32
Kipinänsammuttimen puhdistus 32
Generaattorin akku 33
Kaukosäätimen avaimenperän akku 34
Kuvernöörin säätäminen 34
Huoltoaikataulu 34

Varastointi 35

Lyhytaikainen säilytys (jopa 30 päivää) 35
Keskiaikainen säilytys (30 päivää - 1 vuosi) 35
Pitkäaikainen säilytys (yli vuosi) 35
Poistaminen varastosta 36

Tekniset tiedot 37

Generaattorin tekniset tiedot 37
Moottorin tekniset tiedot 37
Öljyn tekniset tiedot 37
Polttoaineen tekniset tiedot 37
Akun tekniset tiedot 37
Lämpötilatiedot 37
Parts Diagram Figure A 38
Parts List 39
Parts Diagram Figure E 41
Parts List 42
Parts Diagram Figure F 43
Parts List 44
Parts Diagram Figure G 45
Parts List 46
Parts Diagram Figure H 47
Parts List 48
Engine Parts Diagram Figure B 49
Engine Parts List 50
Engine Parts Diagram Figure C 52
Engine Parts List 53
Engine Parts Diagram Figure D 54
Engine Parts List 55

Vianetsintä 56

TAKUU* 58

Takuuvaatimukset 58
Korjaus/vaihtotakuu 58
Älä palauta tuotetta myyntipisteeseen 58
Takuurajoitukset 58
Muut poikkeukset 58
Oletetun takuun ja välillisten vahinkojen rajat 58
Yhteystiedot 58

JOHDANTO

Onnittelut Champion Power Equipment (CPE) -tuotteen hankinnasta. CPE suunnittelee, rakentaa ja tukee kaikkia tuotteemme tiukkojen vaatimusten ja ohjeiden mukaisesti. Asianmukaisella tuotetuntemuksella, turvallisella käytöllä ja säännöllisellä huollolla tämän tuotteen pitäisi tarjota vuosien tyydyttävää palvelua.

Tämän oppaan tietojen oikeellisuus ja täydellisyys on pyritty varmistamaan julkaisuhetkellä, ja pidätämme oikeuden muuttaa, muuttaa ja/tai parantaa tuotetta ja tätä asiakirjaa milloin tahansa ilman ennakkoilmoitusta.

CPE arvostaa suuresti sitä, miten tuotteemme suunnitellaan, valmistetaan, käytetään ja huolletaan, ja se tarjoaa turvallisuutta käyttäjälle ja generaattorin ympärillä oleville. Tästä syystä on TÄRKEÄÄ lukea tämä tuoteopas ja muut tuotemateriaalit perusteellisesti ja olla täysin tietoisia tuotteen kokoamisesta, toiminnasta, vaaroista ja huollosta ennen käyttöä.

Tutustu täydellisesti ja varmista, että myös muut, jotka suunnittelevat tuotteen käyttöä, perehtyvät oikeisiin turvallisuus- ja käyttömenettelyihin ennen jokaista käyttöä. Käytä aina tervettä järkeä ja ole aina varovainen käyttäessäsi tuotetta varmistaaksesi, ettei tapaturmia, omaisuusvahinkoja tai loukkaantumisia tapahdu. Haluamme sinun jatkavan CPE-tuotteesi käyttöä ja olevan siihen tyytyväinen tulevina vuosina.

Kun otat yhteyttä CPE:hen osista ja/tai huollosta, sinun on toimitettava tuotteesi täydelliset malli- ja sarjanumerot. Kirjoita tuotteesi nimikilven tiedot alla olevaan taulukkoon.

.

CPE:N TEKNINEN TUKITIIMI
+46 (0)31-280985
MALLINUMERO
500987-EU-SC
SARJANUMERO
OSTOPÄIVÄMÄÄRÄ
OSTOPAIKKA

TURVALLISUUSMÄÄRITELMÄT

Turvallisuussymbolien tarkoitus on kiinnittää huomiosi mahdollisia vaaroja. Turvasymbolit ja niiden selitykset, ansaitsevat huolellisen huomiosi ja ymmärryksesi. Turvallisuus varoitukset eivät sinänsä poista mitään vaaraa. The niiden antamat ohjeet tai varoitukset eivät korvaa asianmukaista tapaturmien ehkäisytoimenpiteitä.

⚠ VAARA

VAARA ilmaisee vaarallisen tilanteen, joka voi johtaa kuolemaan tai vakavaan loukkaantumiseen, ellei sitä vältetä.

⚠ VAROITUS

VAROITUS ilmaisee vaarallisen tilanteen, joka voi johtaa kuolemaan tai vakavaan loukkaantumiseen, ellei sitä vältetä.

⚠ HUOMIO

HUOMIO ilmaisee vaarallisen tilanteen, joka voi johtaa lievään tai kohtalaiseen loukkaantumiseen, ellei sitä vältetä.

HUOMAUTUS

HUOMAUTUS ilmaisee tärkeän tiedon, joka ei liity vaaraan (esim. viestit, jotka koskevat omaisuusvahinkoa).

TÄRKEITÄ TURVALLISUUSOHJEITA

⚠ VAARA

Generaattorin pakokaasu sisältää hiilimonoksidia, väritöntä, hajuton, myrkyllinen kaasu. Hiilimonoksidin hengittäminen tulee aiheuttaa pahoinvointia, huimausta, pyörtymistä tai kuoleman. Jos alkaa tuntea huimausta tai heikkoutta, mene välittömästi raittiiseen ilmaan.

KÄYTÄ GENERAATTORIA ULKOKSESSA VAIN KAIVOSSA

TUULETETTU TILA JA PISTETTÄVÄ PAKOPUHDISTUS POISSA.

ÄLÄ käytä generaattoria missään rakennuksessa, mukaan lukien autotallit, kellarit, ryömintätilat ja vajat, aitaus tai osasto, mukaan lukien generaattoriosasto a matkailuauto.

ÄLÄ päästä pakokaasuja suljetulle alueelle ikkunoita, ovia, tuuletusaukkoja tai muita aukkoja.

⚠ VAARA

Generaattorin käyttäminen sisätiloissa VOI TAPPAA SINUT MINUUTEISSA. Generaattorin pakokaasu sisältää hiilimonoksidia. Tämä on myrkkyä, jota et voi nähdä tai haistaa.

ÄLÄ KOSKAAN käytä sisällä kotona tai autotallissa, **VAIKKA** ovet ja ikkunat ovat auki.

Käytä **VAIN ULKOLLA** ja kaukana ikkunoista, ovista ja tuuletusaukoista.

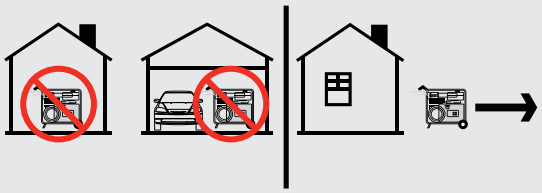

ASENNA PARISTOKÄYTTÖISET HÄKÄVAROITTIMET TAI KYTKETTÄVÄT HÄKÄVAROITTIMET PARISTOVARMISTUKSELLA VALMISTAJAN OHJEIDEN MUKAISESTI.

⚠ VAROITUS

Vaikka generaattori sisältää kipinänsammuttimen, huolla se vähintään 1,5 metrin etäisyys kuivasta kasvillisuudesta estää tulipalot.

⚠ VAROITUS

Pidä aina vähintään 0,91 m etäisyys generaattorin ympärillä riittävän jäähdytyksen varmistamiseksi. Älä peitä, koteloi tai sulje generaattoria, sillä se ylikuumenee ja voi aiheuttaa tulipalon.

⚠ VAARA

Käytä laitteita suojusten ollessa paikoillaan.

Pyörivät osat voivat takertua käsiin, jalkoihin, hiuksiin, vaatteisiin ja/tai tarvikkeet. Traumaattinen amputaatio tai vakava repeämä voi tulos.

Pidä kädet ja jalat loitolla pyörivistä osista.

Sido pitkät hiukset ja poista korut.

ÄLÄ käytä väljiä vaatteita, roikkuvia kiristysnyörejä tai esineitä, jotka voivat jäädä kiinni.

⚠ VAARA

Generaattori tuottaa voimakasta jännitettä.

ÄLÄ koske paljaisiin johtoihin tai liittimiin.

ÄLÄ käytä kuluneita, vaurioituneita tai kuluneita sähköjohtoja.

Käytä vain Champion-sähköjohtoja asianmukaista käyttöä varten.

ÄLÄ käytä generaattoria märällä säällä.

ÄLÄ anna lasten tai pätemättömien henkilöiden käyttää tai huoltaa generaattoria.

Käytä maasulkukatkaisinta (GFCI) kosteissa tiloissa ja alueet, joissa on johtavaa materiaalia, kuten metalliterassi.

Liittäminen kotisi sähköjärjestelmään vaatii a lueteltu 30A siirtokytkin, jonka on asentanut valtuutettu sähköasentaja ja toimivaltaisen paikallisviranomaisen hyväksymä. The kytkennän on eristettävä generaattori sähköverkosta ja sen on noudatettava kaikkia soveltuvia lakeja ja sähkömääräyksiä.

⚠ VAROITUS

Älä käytä generaattoria lääkinnälliseen tai elämää ylläpitävään käyttöön.

Hätätapauksessa soita välittömästi hätänumeroon.

ÄLÄ KOSKAAN käytä tätä tuotetta elämää ylläpitävien laitteiden tai muiden elintärkeiden tukilaitteiden virtalähteenä.

ÄLÄ KOSKAAN käytä tätä tuotetta lääketieteellisten laitteiden tai lääketieteellisten laitteiden virtalähteenä kodinkoneet.

Ilmoita välittömästi sähköntoimittajallesi, jos sinä tai joku tulee kotitaloutesi on riippuvainen sähkölaitteista elääksesi. Ilmoita sähköntoimittajallesi välittömästi, jos virta katkeaa aiheuttaisi sinulle tai kenelle tahansa perheellesi a lääketieteellinen hätätilanne.

⚠ VAROITUS

Irrotetusta sytytystulpan johdosta tuleva kipinä voi aiheuttaa tulipalon tai sähköiskun.

Generaattoria huollettaessa:

Irrota sytytystulpan johto ja aseta se paikkaan, jossa se ei voi koskettaa tulppaa tai muita metalliesineitä.

Älä koskaan yritä tarkistaa kipinää irrotetulla sytytystulpalla – tulipalon vaara.

Käytä vain hyväksyttyjä sytytystulppien testauslaitteita.

⚠ VAROITUS

Käyvät moottorit tuottavat lämpöä. Kosketus voi aiheuttaa vakavia palovammoja. Palava materiaali voi syttyä tuleen kosketuksessa.

ÄLÄ kosketa kuumia pintoja.

Vältä kosketusta kuumien pakokaasujen kanssa.

Anna laitteen jäähtyä ennen kuin kosketat niitä.

Säilytä vähintään 91,4 cm vapaata tilaa joka puolella riittävän jäähdytyksen varmistamiseksi.

Säilytä vähintään 1,5 m (5 jalkaa) vapaata tilaa palavista materiaaleista.

⚠ VAROITUS

Rekyyliköyden nopea vetäytyminen vetää kättä ja käsivartta moottoria kohti nopeammin kuin voit päästää irti. Seurauksena voi olla luunmurtumia, murtumia, mustelmia tai nyrjähdyksiä. Tahaton käynnistys voi johtaa takertumiseen, traumaattiseen amputaatioon tai repeämiseen.

Kun käynnistät moottorin, vedä palautusnarua hitaasti, kunnes tunnet vastusta, ja vedä sitten nopeasti välttääksesi takapotkun.

ÄLÄ käynnistä tai sammuta moottoria sähkölaitteiden ollessa kytkettynä ja päällä.

⚠ HUOMIO

Generaattorin käyttökapasiteetin ylittäminen voi vahingoittaa generaattoria ja/tai siihen kytkettyjä sähkölaitteita.

ÄLÄ ylikuormita generaattoria.

ÄLÄ peukaloi säädeltyä nopeutta.

ÄLÄ muuta generaattoria millään tavalla.

⚠ HUOMIO

Generaattorin väärä käsittely tai käyttö voi vahingoittaa sitä, lyhentää sen käyttöikää tai mitätöidä takuun.

Käytä generaattoria vain aiottuun käyttöön.

Käytä vain tasaisilla pinnoilla.

ÄLÄ altista generaattoria liialliselle kosteudelle, pölylle.

ÄLÄ anna minkään materiaalin tukkia jäähdytysaukkoja.

Jos liitetyt laitteet ylikuumenevat, sammuta ne ja irrota ne generaattorista.

ÄLÄ käytä generaattoria, jos:

- Sähköteho on menetetty
- Laite kipinöi, savuaa tai lähettää liekkejä
- Laite tärisee liikaa

⚠ VAROITUS

Tämä tuote sisältää nappipariston kaukosäätimen avaimenperässä. Nieltynä se voi aiheuttaa vakavan vamman tai kuoleman vain 2 tunnissa. Hakeudu välittömästi lääkärin hoitoon.

Polttoaineturvallisuus

⚠ VAARA

BENSIINI JA BENSIINIHÖYRYT OVAT ERITTÄIN SYTTYVÄÄ JA RÄJÄHDYSVAARA.

Tulipalo tai räjähdys voi aiheuttaa vakavia palovammoja tai kuoleman.

Bensiini ja bensiinihöyryt:

– Bensiini on erittäin syttyvää ja räjähtävää.

– Bensiini voi syttyessään aiheuttaa tulipalon tai räjähdyksen.

– Bensiini on nestemäistä polttoainetta, mutta sen höyryt voivat syttyä.

– Bensiini on ihoa ärsyttävää ja se on puhdistettava välittömästi, jos sitä roiskuu iholle tai vaatteille.

– Bensiinillä on erottuva haju, mikä auttaa havaitsemaan mahdolliset vuodot nopeasti.

– Bensiini laajenee tai kutistuu ympäristön lämpötilan vaikutuksesta. Älä koskaan täytä bensiinisäiliötä täyteen, koska bensiini tarvitsee tilaa laajentua lämpötilan noustessa.

– Öljybensiinipalon sattuessa liekkejä ei saa koskaan sammuttaa, ellei polttoaineen syöttöventtiiliä voida kääntää.

Kun lisäät tai poistat bensiiniä:

ÄLÄ sytytä tai polta savukkeita.

Sammuta generaattori ja anna jäähtyä vähintään kaksi minuuttia, ennen kuin irrotat bensiinikorkin. Löysää korkkia aina hitaasti vapauttaaksesi paineen säiliössä.

Täytä tai tyhjennä bensiini vain ulkona hyvin ilmastoidussa tilassa.

ÄLÄ pumppaa bensiiniä suoraan huoltoaseman generaattoriin. Käytä aina hyväksyttyä astiaa polttoaineen siirtämiseen generaattoriin.

ÄLÄ täytä bensiinisäiliötä liikaa.

Pidä bensiini aina poissa kipinöistä, avotulesta, merkkivaloista, lämmöstä ja muista sytytyslähteistä.

Kun käynnistät generaattorin:

– Älä käynnistä vaurioitunutta generaattoria.

– Tarkista aina, että bensiinin korkki, ilmansuodatin, sytytystulppa, polttoaineletkut ja pakojärjestelmä ovat kunnolla paikoillaan.

– Anna läikkyneen bensiinin aina haihtua kokonaan ennen kuin yrität käynnistää moottorin.

– Varmista aina, että generaattori lepää tukevasti tasaisella alustalla.

Kun käytät generaattoria:

– ÄLÄ siirrä tai kallista generaattoria käytön aikana.

Kun kuljetat tai huollat generaattoria:

Tarkista aina, että polttoaineventtiili on OFF-asennossa ja bensiinisäiliö tyhjä.

Nestekaasun kanssa yhteensopivissa malleissa tarkista, että nestekaasusylinteri on irrotettu ja säilytetty turvallisesti erillään generaattorista.

Irrota sytytystulpan johto.

Kun varastoit generaattoria:

Varastoi erillään kipinöistä, avotulesta, merkkivaloista, lämmöstä ja muista sytytyslähteistä.

Älä säilytä generaattoreita, bensiini- tai nestekaasusylintereitä lähellä uuneja, vedenlämmittimiä tai muita lämpöä tuottavia tai automaattisia sytytyslaitteita.

⚠ VAARA

ÄLÄ KOSKAAN aseta bensiinisäiliötä, bensiinisäiliötä, nestekaasusylinteriä tai mitään palavaa materiaalia pakokaasuvirran reitille moottorin käytön aikana.

⚠ VAROITUS

Älä koskaan käytä bensiinisäiliötä, bensiinisäiliötä tai muuta polttoainetta, joka on rikki, leikattu, repeytynyt tai vaurioitunut.

Litiumioniakkujen turvallisuus

Akun sisällä oleva elektrolyytti on haitallista iholle ja silmille. Jos akku vuotaa ja elektrolyyttiä joutuu silmiisi, älä hiero niitä. Huuhtele ne sen sijaan puhtaalla juoksevalla vedellä ja hakeudu välittömästi lääkärin hoitoon. Hoitamattomana elektrolyytti voi aiheuttaa pysyvän silmävamman.

Kun käytät generaattoria:

- Älä käytä akkua korkean lämmön tai tulen lähteiden lähellä.
- Älä käännä tai oikosulje positiivisia (+) tai negatiivisia (-) napoja.
- Älä käytä akkua rinnakkain tai sarjassa.
- Älä pura akkua alle -10 °C (14 °F) tai yli 40 °C (104 °F) lämpötiloissa.

Kun lataat akkua:

- Älä lataa akkua yli 15,0 V jännitteellä ja yli 1,6 A virralla.
- Älä lataa akkua alle 0°C (32°F) tai yli 45°C (113°F).
- Poista aina akkutelineestä ennen kuin lataat sen erikseen.
- Anna akun olla latauksen jälkeen 0,5–1 tuntia ennen jännitteen tarkistamista. Jos jännite on alle 12,8 V, lisälataus on tarpeen.
- Jos akku kuumenee kosketettaessa, lopeta lataaminen. Anna akun jäähtyä ennen kuin jatkat.

Kun säilytät generaattoria/akkua:

- Tarkista aina, että invertterin ja akun väliset akkuliittimet on irrotettu ja sijoitettu kauemmas akun navoista.
- Tarkasta aina akkukotelo, ettei siinä ole selviä merkkejä fyysisistä vaurioista tai vääntymisestä.
- Älä säilytä akkua korkean lämmön tai tulen lähellä.
- Säilytä akkua kuivassa, hyvin tuuletetussa tilassa -20°C (-4°F) ja 40°C (104°F) välillä.
- Älä säilytä akkua, kun se on tyhjennetty 20 %:iin tai alle lataustilaan (SOC).
- Akkua tulee ladata 10–30 minuuttia 180 päivän välein varastoinnin aikana, jotta akku pysyy hyvässä kunnossa.

Akkuvaurion sattuessa:

- Jos akku on vaurioitunut, siitä voi vapautua vaarallisia höyryjä. Jos höyryä esiintyy, siirrä akku hyvin ilmastoituun paikkaan.
- Älä yritä korjata akkua.
- Hävitä akku läpinäkyvään muovipussiin ja vie paikalliseen kotitalouksien vaarallisten jätteiden (HHW) kierrätyskeskukseen. Älä laita sitä roskakoriin mistään syystä.

Turva- ja tietokilpitarrat

Nämä tarrat varoittavat mahdollisista vaaroista, jotka voivat aiheuttaa vakavia vammoja. Lue ne huolellisesti.

Jos tarra irtoaa tai sitä on vaikea lukea, ota yhteyttä tekniseen tukitiimiin mahdollisen vaihdon saamiseksi

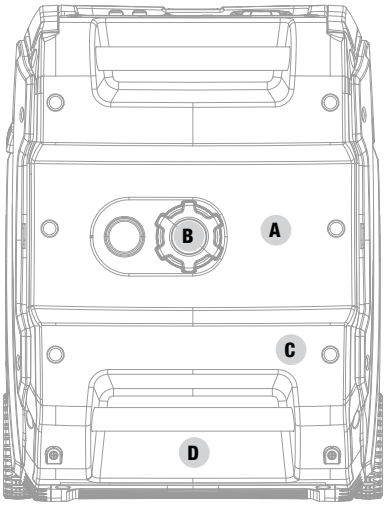

Top

	LABEL	KUVAUS
A	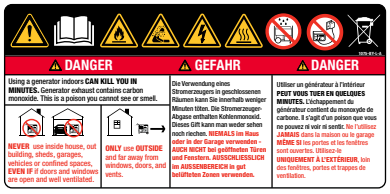	Turvasymbolit / CO Vaara
B		Polttoaine
C	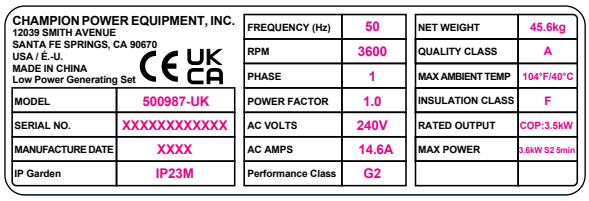 CHAMPION POWER EQUIPMENT, INC. 12039 SMITH AVENUE SANTA FE SPRINGS, CA 90670 USA / É.-U. MADE IN CHINA Low Power Generating Set CE UK CA MODEL 500987-UK SERIAL NO. XXXXXXXXXXXX MANUFACTURE DATE XXXX IP Garden IP23M FREQUENCY (Hz) 50 RPM 3600 PHASE 1 POWER FACTOR 1.0 AC VOLTS 240V AC AMPS 14.6A Performance Class G2 NET WEIGHT 45.6kg QUALITY CLASS A MAX AMBIENT TEMP 104°F/40°C INSULATION CLASS F RATED OUTPUT COP:3.5kW MAX POWER 3.6kW S2 5min	Tietokilpi
D		Kuuma pinta

Turvallisuussymbolit

Noen av følgende symboler kan vises på dette produktet. Studer dem nøye og lær hva de betyr. Riktig tolkning av disse symbolene vil hjelpe deg å bruke produktet på en tryggere måte..

LABEL	KUVAUS
	Varoitus.
	Lue käyttöopas ennen käyttöä. Loukkaantumisriskin vähentämiseksi käyttäjän on luettava ja ymmärrettävä käyttöopas ennen tämän tuotteen käyttöä.
	Ei yleiseen jätehuoltoon.
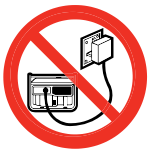	**Ei saa liittää sähköverkkoon.** Generaattoria ei saa kytkeä muihin virtalähteisiin, kuten yleiseen sähköverkkoon.
	Sähköinen vaara. Jos tuotetta ei käytetä kuivissa olosuhteissa ja turvallisia käytäntöjä ei noudateta, seurauksena voi olla sähköisku. Virheelliset liitännät rakennukseen voivat mahdollistaa virran takaisinsyötön sähköjohtoihin, mikä aiheuttaa sähköiskuvaaran. Rakennukseen liitettäessä on käytettävä siirtokytkintä.
	Tulipalon vaara. Polttoaine ja sen höyryt ovat erittäin syttyviä ja räjähdysherkkiä. Tulipalo tai räjähdys voi aiheuttaa vakavia palovammoja tai kuoleman. Pidä generaattori vähintään 1,5 metrin päässä kaikista esineistä palamisen estämiseksi.
	Palovammavaara. Vältä kosketusta kuumiin pintoihin loukkaantumis- tai vaurioriskin vähentämiseksi.
	Hiilimonoksidivaara (CO). Hiilimonoksidi on näkymätön ja hajuton kaasu, joka on hengenvaarallinen.
	Varoitus kosteista olosuhteissa. Älä altista sateelle tai käytä kosteissa tiloissa paitsi seuraavissa tapauksissa: Jos joudut työskentelemään sateessa tai kosteissa tiloissa, ÄLÄ käytä ilman sähkökomponenttien asianmukaista suojaa. Voidaan käyttää turvakatoksen käyttöä, joka on paloa hidastava ja tarjoaa asianmukaisen ilmanvaihdon moottorin pakokaasuvirralle. Pidä kaikki esineet vähintään 1,5 metrin (5 jalan) päässä generaattorista aina. Äänenvaimentimen pinnasta ja pakokaasuvirrasta tuleva lämpö voi sytyttää palavat materiaalit.

MERKELAPP	BESKRIVELSE
	Lue käyttöopas. Loukkaantumisriskin vähentämiseksi käyttäjän on luettava ja ymmärrettävä käyttöopas ennen tämän tuotteen käyttöä.
	Tämä tuote käyttää litiumioniakkuja (Li-ion). Paikalliset, osavaltion tai liittovaltion lait saattavat kieltää akkujen hävittämisen tavallisen roskakoriin. Pyydä paikalliselta jäteviranomaiselta tietoja käytettävissä olevista kierrätys- ja/tai hävitysvaihtoehdoista.
	Sokeus tai vakavia palovammoja. Elektrolyyttiliuos voi aiheuttaa sokeuden tai vakavia palovammoja.
	Suojasilmät. Räjähtävät kaasut voivat aiheuttaa sokeuden tai loukkaantumisen. **Jos akku on vaurioitunut, siitä voi vapautua vaarallisia höyryjä**. Jos höyryä esiintyy, siirrä akku hyvin ilmastoituun paikkaan.
	Silmien suojaus. Käytä aina silmäsuojaimia sivusuojilla, jotka on merkitty ANSI Z87.1:n mukaisiksi.

Toimintasymbolit

Joitakin seuraavista symboleista voidaan käyttää tässä tuotteessa. Ole hyvä ja tutki niitä ja opi niiden merkitys. Näiden symbolien oikea tulkinta mahdollistaa tuotteen turvallisemman käytön.

SYMBOLI	MERKITYS
	Aloita
	Päällä
	Stop tai Off
	Rikastin
	Juokse
12 V	**12V tasavirta**
	Akku päällä
	Akku pois päältä
N	**Neutraali kelluva.** Nollapiiri **EI OLE** sähköisesti kytketty generaattorin runkoon/maahan.
	Katkaisijan palautus: Paina

SYMBOLI	MERKITYS
	Maaterminaali
	Rinnakkaisliitännät
ECO	**Säästötilan painike**
	Ylikuormituksen palautuspainike
	Alhainen öljy
	Langaton pari
	Bensiinitankki: täynnä
	Bensiinisäiliö: Tyhjä
	Teholähtö. Käytetyn generaattorin käytettävissä olevan tehon prosenttiosuus.

Pika-aloitustarran symbolit

Joitakin seuraavista symboleista voidaan käyttää tässä tuotteessa. Ole hyvä ja tutki niitä ja opi niiden merkitys. Näiden symbolien oikea tulkinta mahdollistaa tuotteen turvallisemman käytön.

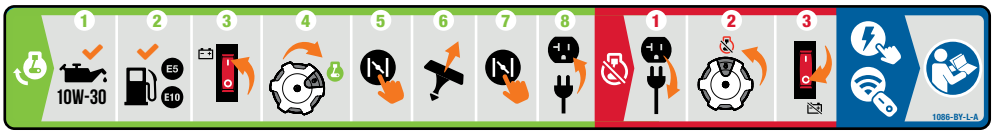

Moottorin käynnistäminen

⚠ VAARA

Siirrä generaattori ulos ja kauas ikkunoista, ovista ja imuaukon kansista.

1. **Tarkista öljytaso.**
   Suositeltu öljy on 10W-30.
2. **Tarkista bensiinin taso.**
   Kun lisäät bensiiniä, käytä vähintään oktaanilukua 85 ja etanolipitoisuutta 10 tilavuusprosenttia tai vähemmän. E5 E10
3. Käännä akun kytkin ON-asentoon.
4. Käännä EZ Start -valitsin ON-asentoon.
5. Paina rikastinpainiketta. Huomautus: Jos akku on tyhjä, lataa akku tai irrota rekyylitön puolen huoltokansi ja siirrä rikastimen vipu rikastinasentoon käynnistääksesi.
6. Vedä peruutusnaru.
7. Paina rikastinpainiketta.
8. Kytke haluamasi laite.

Moottorin pysäyttäminen

1. Sammuta ja irrota kaikki kytketyt sähkökuormat.
2. Käännä EZ Start -valitsin asentoon “STOP”.
3. Käännä akun kytkin “OFF”-asentoon.

Langaton ja sähköinen käynnistys

Katso sivu 22 kohdassa *“Käyttö”*.

SÄÄTIMET JA OMINAISUUDET

Lue tämä käyttöohje ennen generaattorin käyttöä. Tutustu säätimien ja ominaisuuksien sijaintiin ja toimintaan. Säilytä tämä käyttöopas myöhempää tarvetta varten.

Generaattori

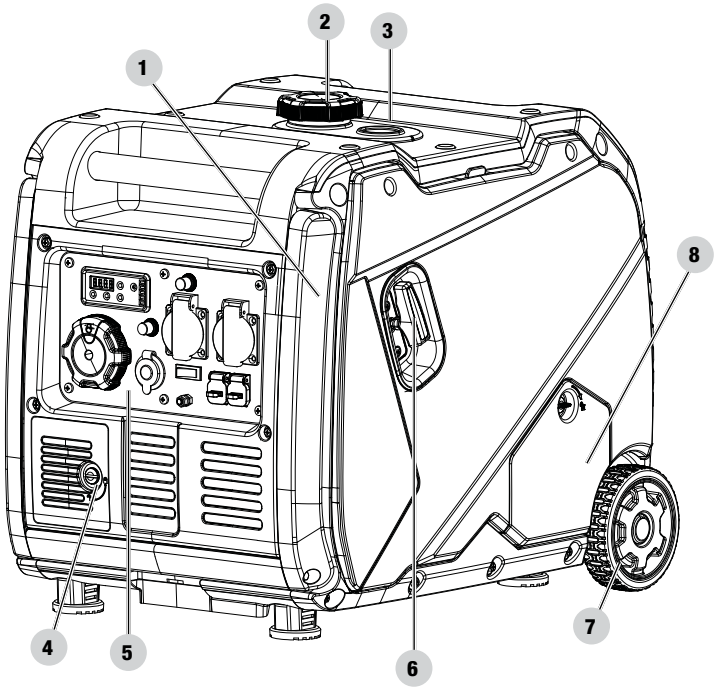

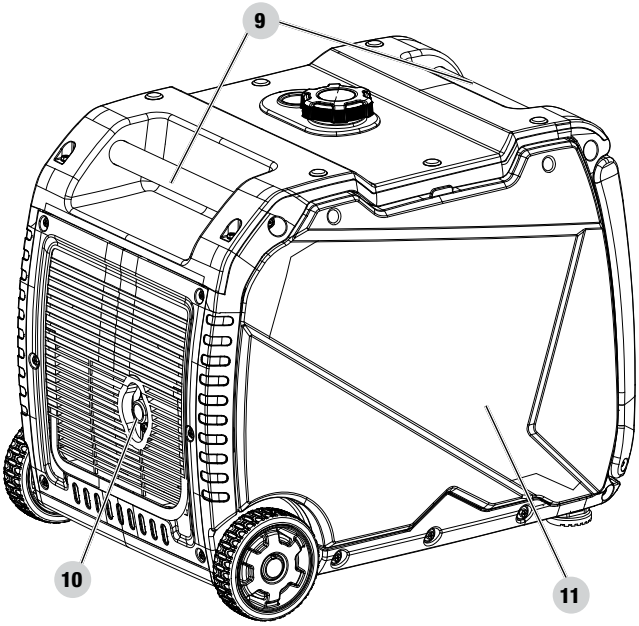

1. **Taittuva kahva** – Käytetään yksikön siirtämiseen nostamalla ja rullaamalla pyörillä. Älä käytä yksikön nostamiseen tai kantamiseen.
2. **Polttoainekorkki** – Irrota polttoaineen lisäämistä varten.
3. **Polttoainemittari**
4. **Akun suojakansi**
5. **Ohjauspaneeli** – *Katso kohtaa Ohjauspaneeli.*
6. **Rekyylikäynnistin** – Käytetään moottorin manuaaliseen käynnistämiseen.
7. **Never Flat Wheels** – 12.7 cm (5 in.)
8. **Öljyntäyttöaukon kansi**
9. **Kantokahva(t)** – Käytetään laitteen nostamiseen tai kantamiseen.
10. **Äänenvaimennin**
11. **Huoltokansi**

Ohjauspaneeli

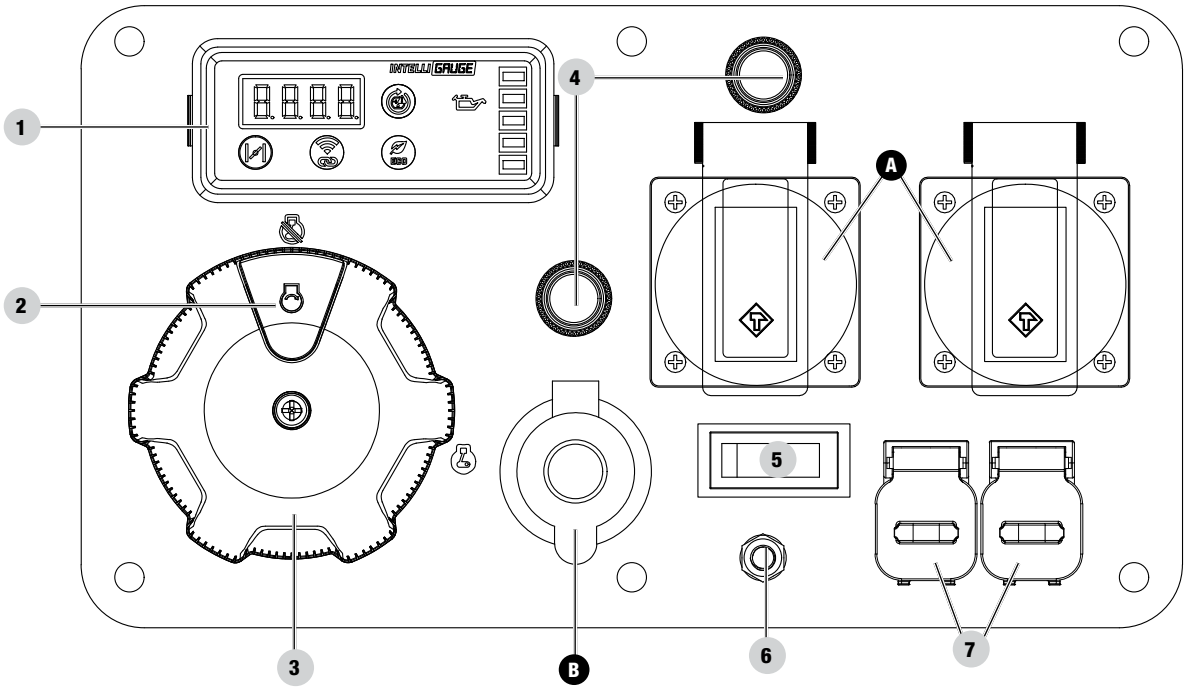

1. **Intelligauge with Power Meter** – Katso Intelligauge with Power Meter -osa.
2. **Sytytyskytkin** – Käytetään generaattorin KÄYNNISTYSTÄ.
3. **EZ Start Dial** – Käytetään käynnistämiseen ja pysäyttämiseen.
4. **atkaisijat** (Push Reset) – Suojaa generaattoria sähköisiltä ylikuormituksilta.
5. **Akun kytkin** – Ottaa käyttöön/poistaa virransyötön akusta kauko- ja sähkökäynnistystä varten.
6. **Maadoitusliitin** – Pyydä paikallisia maadoitusmääräyksiä sähköasentajalta.
7. **Rinnakkaisliitännät** – Käytetään kahden invertterin rinnakkaisuun lisäämään tehoa. (rinnakkaissarja myydään erikseen).

SÄILIÖT		
A		**(2×) 220V AC, 16A** Voidaan käyttää sähkön syöttämiseen 220 voltin AC, 16 ampeerin, yksivaiheisen, 50 Hz:n sähkökuormien käyttöön.
B	DC	**12V DC, 8A (autot)** Voidaan käyttää sähkön syöttämiseen 12 voltin DC, 8 ampeerin sähkökuormituksille.

⚠ VAROITUS

Älä käytä laitetta, kun se on kytketty 12 V DC -pistorasiaan. Kun lataat laitetta, älä aseta sitä generaattorin pakoputken puolelle. Pakokaasun aiheuttama äärimmäinen lämpö voi vaurioittaa laitetta ja aiheuttaa mahdollisen palovaaran. Pitkäaikainen altistuminen moottorin pakokaasuille voi aiheuttaa vakavan vamman tai kuoleman.

⚠ VAROITUS

Älä käytä 220 V AC- ja 12 V DC -ulostuloja samanaikaisesti. Käytä niitä vain erikseen. Samanaikainen käyttö voi vahingoittaa sekä laitteita että generaattoria.

Intelligauge tehomittarilla

Mittari on jaettu kahteen erilliseen näyttöön.

LCD-näyttö näyttää kunkin tilan muutaman sekunnin ajan ja vaihtaa sitten automaattisesti.

Virtamittarin LED näyttää tehon prosentteina (%) ja 100 % yläreunassa.

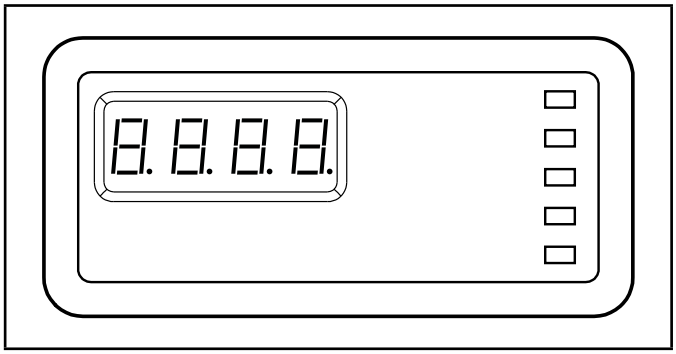

MODE	KUVAUS	
Jännite (V)	Generaattorin lähtöjännite..	
	Esimerkki: 220 volts	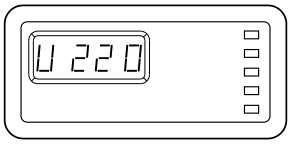
Taajuus (H)	Lähtötaajuus hertseinä.	
	Esimerkki: 50.0 hertz	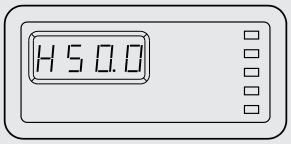
Ajoaika (R)	Generaattorin ajoaika nykyiselle istunnolle.	
	Esimerkki: 6 tuntia	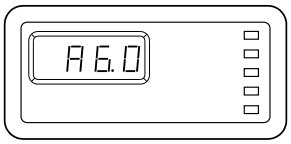
Kokonaisajoaika	Generaattorin kokonaiskäyttöaika ensimmäisestä käyttökerrasta lähtien.	
	Esimerkki: 16 tuntia	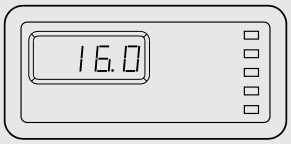
Tehomittari	Tehon prosenttiosuus.	
	Esimerkki: 100 % lähtö	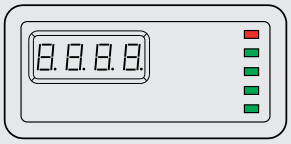

Langaton kaukosäädin

Tämä generaattori on varustettu langattomalla kauko-ohjainjärjestelmällä käynnistystä ja pysäyttämistä varten. Järjestelmä koostuu (5) pääkomponentista:

1. Vastaanottimen ohjausmoduuli (RCM)
2. Kaukosäädin
3. Akun kytkin
4. EZ Start Dial
5. Automaattinen rikastin

Kaukosäätimen toiminnot ovat käytössä, kun:

1. EZ Start -valitsin on “ON”-asennossa, JA
2. Akun kytkin on ON-asennossa.

Kaukosäätimen toiminnot poistetaan käytöstä, jos jompikumpi yllä olevista ehdoista ei täyty.

Käynnistä generaattori langattomasti painamalla kaukosäätimen START-painiketta kerran. Moottori yrittää käynnistyä (6) kertaa. RCM ohjaa automaattista kuristusta jokaisen käynnistysyrityksen aikana. Jos generaattori ei käynnisty, soita Championin asiakaspalvelutiimiin saadaksesi apua numeroon +46 (0)31-280985.

Pysäytä generaattori langattomasti painamalla kaukosäätimen STOP-painiketta kerran.

Kaukosäätimen virrankulutus

Kun EZ-käynnistysvalitsin on “ON”-asennossa, RCM on aktiivinen ja odottaa kaukosäätimen signaalia. Tämä toiminto vaatii sähkövirran akusta. Jos EZ Start -valitsin jätetään ON-asentoon pitkäksi aikaa (useita viikkoja), akku voi tyhjentyä kokonaan.

EZ-käynnistysvalitsimen siirtäminen OFF-asentoon poistaa kauko-ohjaimen toiminnot käytöstä, mutta RCM kuluttaa silti noin 2 mA akusta.

Estä akun tyhjeneminen painamalla akun kytkin OFF-asentoon. Tämä katkaisee virran RCM:stä, joten akussa ei ole virrankulutusta.

Mukana osat

Tarvikkeet

Öljysuppilo 1
Kauko-avain 1
12 VDC USB-sovitin 1
12 VDC akun latauskaapeli 1

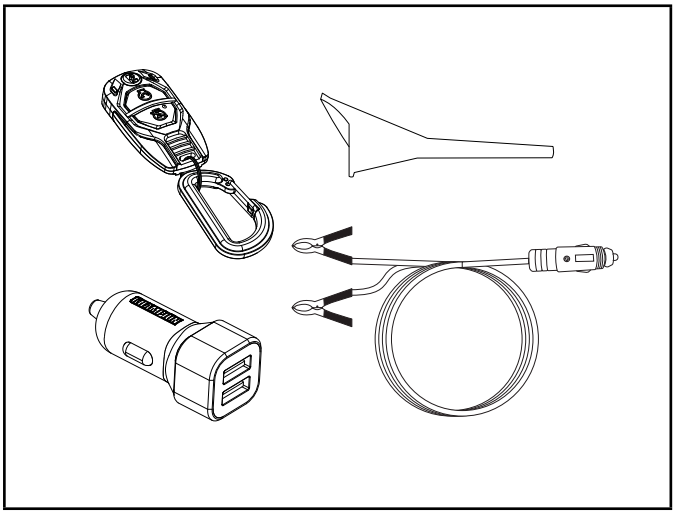

Mukana työkalut

8/10 mm jakoavain 1
Sytytystulpan pistoke 1
Käännettävä ristipää/tasakantainen ruuvimeisseli 1

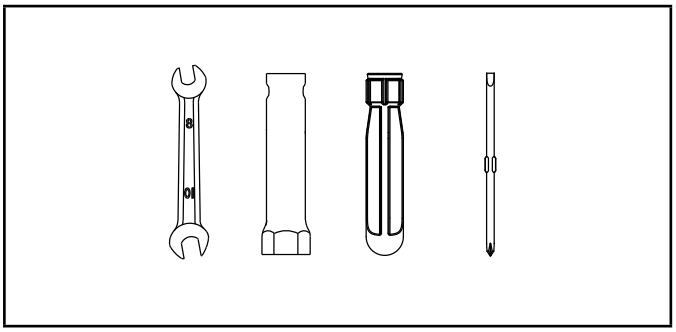

KOKOONPANO

Generaattorisi vaatii jonkin verran kokoonpanoa. Se on huollettava kunnolla polttoaineella ja öljyllä ennen käyttöä.

Jos sinulla on kysyttävää generaattorisi kokoonpanosta, soita tekniseen tukitiimiimme numeroon +46 (0)31-280985. Pidä sarjanumerosi ja mallinumerosi saatavilla.

Purkaminen

1. Aseta kuljetuslaatikko kiinteälle, tasaiselle alustalle.
2. Poista kaikki laatikosta generaattoria lukuun ottamatta.
3. Nostamalla kantokahvoista, irrota generaattori varovasti laatikosta (suositus on nostaa kaksi henkilöä).

Poista kuljetustukikiinnike

Generaattorin suojaamiseksi kuljetuksen aikana moottorin ja rungon väliin on asennettu tukilaitteisto. Tämä laitteisto ON POISTETTU ENNEN öljyn tai bensiinin lisäämistä generaattoriin.

HUOMAUTUS

ÄLÄ yritä käyttää generaattoria irrottamatta ensin kuljetustukilaitteistoa. Generaattorin vaurioituminen, jos laitteistoa ei ole irrotettu, mitätöi takuun.

1. **ENNEN** moottorin täyttämistä öljyllä tai bensiinillä, kallista generaattori äänenvaimentimen puolelle. Kallista litistettyyn pahvilaatikkoon, johon generaattori tuli, tai muulle suojapinnalle, jotta et naarmuta koteloa.
2. Irrota neljä mutteria ja asennuslevyt generaattorin pohjalta käyttämällä mukana tulevaa 8/10 mm jakoavainta. Mutterit ja välilevyt voidaan hävittää.
3. Kallista generaattori pystyasentoon.

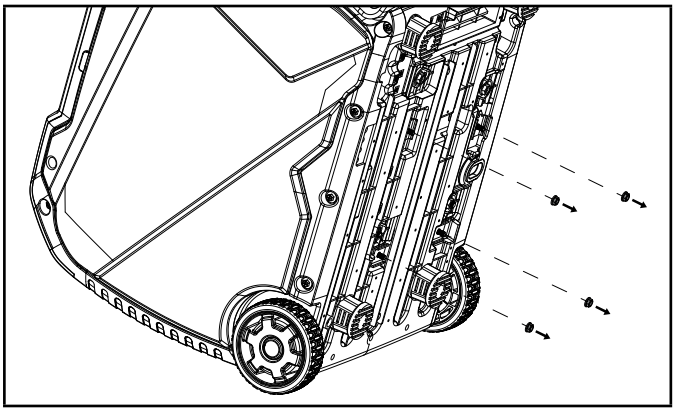

Liitä akku

1. Irrota rekyylittömän puolen huoltokansi irrottamalla kaksi ruuvia ristipääruuvimeisselillä (ei sisälly toimitukseen).
2. Työnnä akkuliittimen kaksi puoliskoa tiukasti yhteen.

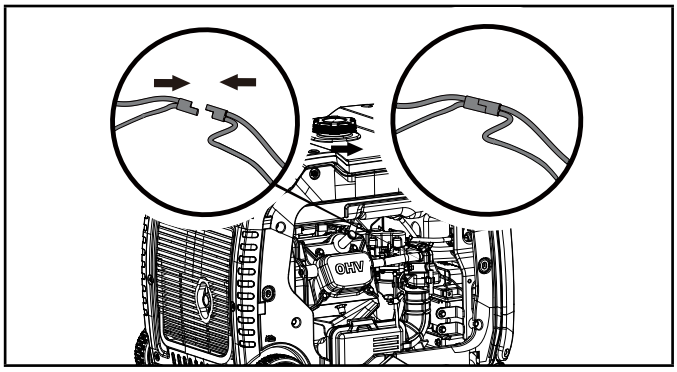

Lisää moottoriöljy

⚠ HUOMIO

ÄLÄ yritä pyörittää tai käynnistää moottoria ennen kuin se on täytetty asianmukaisesti suositellulla tyypillä ja määrällä öljyä.

Generaattorin vaurioituminen näiden ohjeiden noudattamatta jättämisestä mitätöi takuun.

HUOMAUTUS

Generaattorin roottorissa on tiivis, esivoideltu kuulalaakeri, joka ei vaadi lisävoitelua laakerin käyttöiän aikana.

HUOMAUTUS

Suositeltu öljytyyppi tyypilliseen käyttöön on **10W-30 autoöljy**. "*Recommended Engine Oil Type*" -taulukossa lueteltuja tavanomaisia öljyjä voidaan kuitenkin käyttää tyypilliseen käyttöön, mukaan lukien moottorin sisäänajoajan ensimmäiset 5 tuntia.

Jos käytät generaattoria äärilämpötiloissa, katso "*Recommended Engine Oil Type*" -taulukkoa.

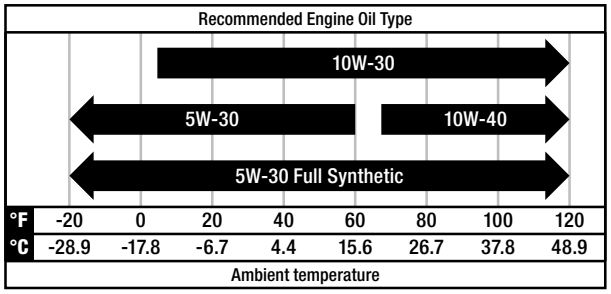

1. Aseta generaattori tasaiselle, tasaiselle pinnalle.
2. Käännä öljyn pääsyn kannen kiinnitin auki-asentoon ja irrota kansi.

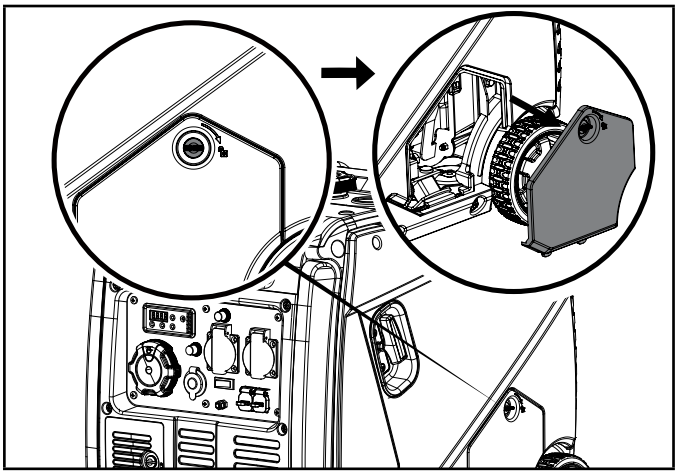

3. Irrota öljyntäyttökorkki/mittatikku öljyn lisäämiseksi.
4. Lisää suppilon avulla 16,9 fl. oz. (500 ml) öljyä (mukana). **ÄLÄ YLITÄYTÄ**. Vaihda öljyntäyttökorkki/mittatikku ja kiinnitä huoltokansi.

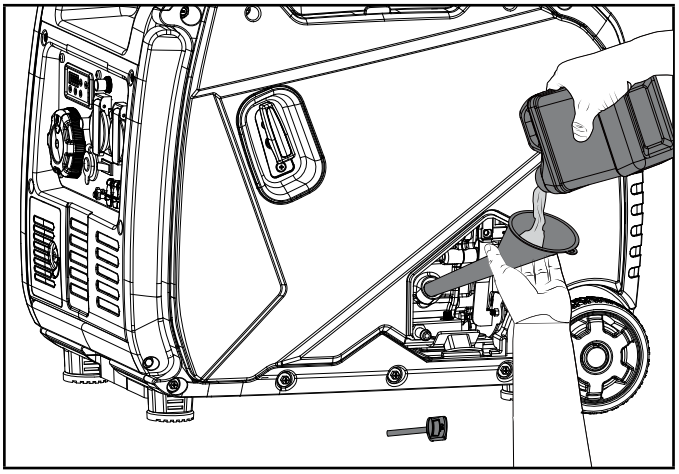

5. Tarkista moottoriöljyn taso ennen jokaista käyttöä ja lisää tarvittaessa.

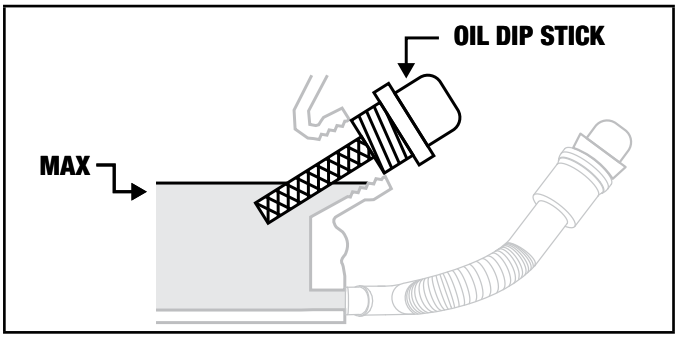

HUOMAUTUS

Kun öljy on lisätty, silmämääräisen tarkastuksen pitäisi näyttää öljyä noin 1-2 kierteestä valumasta täyttöaukosta.

Kun käytät mittatikkua öljytason tarkistamiseen, ÄLÄ ruuvaa mittatikkua sisään tarkastuksen aikana.

HUOMAUTUS

Tarkista öljytaso usein sisäänajon aikana. Katso Huolto-osiosta suositellut huoltovälit.

⚠ HUOMIO

Tämä moottori on varustettu alhaisella öljynkatkaisulla ja pysähtyy, kun kampikammion öljytaso laskee kynnystason alapuolelle.

HUOMAUTUS

Ensimmäiset 5 tuntia käyttöaikaa ovat yksikön sisäänajoaika. Pysy tauon aikana 50 %:ssa tai sen alapuolella käyntiwattinimellisarvosta ja vaihda kuormitusta ajoittain, jotta staattorin käämit voivat lämmetä ja jäähtyä. Kuorman säätäminen saa myös moottorin kierrosluvun hieman vaihtelemaan ja auttaa istuimen männänrenkaita.

Vaihda öljy 5 tunnin sisäänajoajan jälkeen.

HUOMAUTUS

Synteettistä öljyä voidaan käyttää 5 tunnin ensimmäisen sisäänajojakson jälkeen. Synteettisen öljyn käyttö ei lyhennä suositeltua öljynvaihtoväliä. Täyssynteettinen 5W-30 öljy auttaa käynnistämään kylmässä ympäristön lämpötilassa < 41 º F (5 º C).

Lisää polttoainetta E5 E10

⚠ VAARA

Bensiinihöyryt ovat erittäin syttyviä ja erittäin räjähtäviä.

ÄLÄ sytytä tai polta savukkeita. Tulipalo tai räjähdys voi aiheuttaa vakavia palovammoja tai kuoleman.

Täytä tai tyhjennä polttoainetta vain ulkona hyvin ilmastoidussa tilassa.

Älä koskaan käytä bensiinikanisteria, säiliötä tai muuta polttoaineastiaa, joka on rikkinäinen, haljennut tai vahingoittunut.

ÄLÄ täytä bensiinisäiliötä liikaa. Pidä polttoaine aina poissa kipinöistä, avotulesta, merkkivaloista, lämmöstä ja muista sytytyslähteistä.

Käytä puhdasta, tuoretta, tavallista lyijytöntä bensiiniä, jonka oktaaniluku on vähintään 85 ja etanolipitoisuus 10 tilavuusprosenttia tai vähemmän. ybc. E5 E10 E15 E85

ÄLÄ sekoita öljyä bensiiniin.

1. Irrota bensiinin korkki.
2. Lisää bensiiniä hitaasti säiliöön. Säiliö on täynnä, kun bensiini saavuttaa punaisen ympyrän näytöllä. ÄLÄ YLITÄYTÄ. Bensiini voi laajentua täytön jälkeen. Bensiinin paisumiseen tarvitaan vähintään 6,4 mm (¼ tuumaa) tyhjää tilaa, mutta yli 6,4 mm on suositeltavaa. Bensiini voi pakottaa ulos säiliöstä paisumisen seurauksena, jos se on täynnä, ja se voi vaikuttaa generaattorin vakaaseen käyntiin.

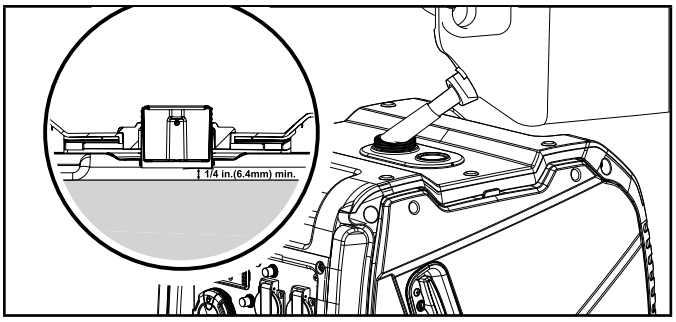

3. Likimääräinen polttoainetaso näkyy ylhäällä olevasta polttoainemittarista polttoainesäiliöstä.

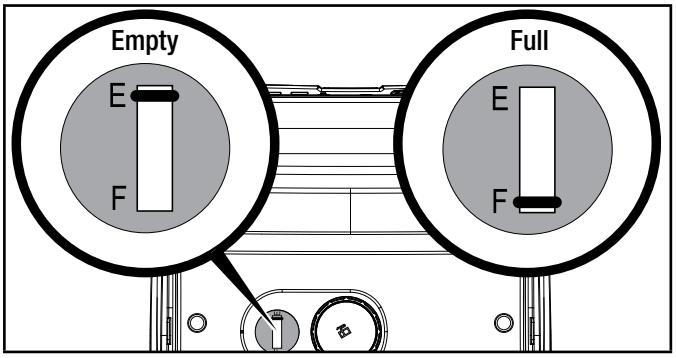

4. Kierrä bensiinin korkki kiinni ja pyyhi pois roiskunut polttoaine.

⚠ HUOMIO

Käytä lyijytöntä bensiiniä, jonka oktaaniluku on vähintään 85 ja etanolipitoisuus enintään 10 tilavuusprosenttia. E5 E10

ÄLÄ sytytä savukkeita tai polta säiliötä täyttäessäsi.

ÄLÄ sekoita öljyä ja bensiiniä.

ÄLÄ täytä säiliötä liikaa. Täytä säiliö noin ¼ tuumaa (6,4 mm) säiliön yläosan alapuolelle, jotta bensiini voi paisua.

ÄLÄ pumppaa bensiiniä suoraan pumpun generaattoriin.

Käytä hyväksyttyä polttoainesäiliötä bensiinin siirtämiseen generaattoriin.

ÄLÄ täytä säiliötä sisätiloissa.

ÄLÄ täytä säiliötä, kun moottori on käynnissä tai kuuma.

⚠ VAROITUS

Liian nopea bensiinin kaataminen polttoainesihdin läpi voi johtaa bensiinin roiskumiseen generaattorin ja käyttäjän päälle täytön aikana.

HUOMAUTUS

Generaattorimoottori toimii hyvin 10 % tai vähemmän etanoliseoksen bensiinin kanssa. Etanoli-bensiinisekoituksia käytettäessä on huomionarvoisia asioita:

- Etanoli-bensiiniseokset voivat imeä enemmän vettä kuin pelkkä bensiini.
- Nämä seokset voivat lopulta erottua jättäen vettä tai vetistä tahraa säiliöön, polttoaineventtiiliin ja kaasuttimeen. Vaurioitunut bensiini voi imeytyä kaasuttimeen ja aiheuttaa vaurioita moottorille ja/tai mahdollisia vaaroja.
- Jos käytät polttoaineen stabilointiainetta, varmista, että se on suunniteltu toimimaan etanolin ja bensiinin seosten kanssa.
- Valmistajan takuu ei kata mitään vaurioita tai vaaroja, jotka aiheutuvat väärän bensiinin käytöstä, väärin varastoidusta bensiinistä ja/tai väärin valmistettujen stabilointiaineiden käytöstä.

On suositeltavaa aina katkaista bensiinin syöttö ja käydä moottori nälkään jokaisen käyttökerran jälkeen. Katso säilytysohjeet pitkäaikaisesta poissaolosta.

Maadoitus

Generaattorisi on liitettävä asianmukaisesti asianmukaiseen maahan sähköiskun välttämiseksi.

⚠ VAROITUS

Generaattorin maadoittamatta jättäminen voi aiheuttaa sähköiskun.

Generaattorin runkoon on kytketty maadoitusliitin (katso liittimen sijainti kohdassa Ohjaimet ja ominaisuudet).

Etämaadoitusta varten kytke paksu (vähintään 12 AWG) kuparijohto generaattorin maadoitusliittimen ja maahan työnnetyn kuparitangon väliin. Suosittelemme, että otat yhteyttä pätevään sähköasentajaan varmistaaksesi paikallisten sähkömääräysten noudattamisen.

Neutraali kelluva*

- Nollapiiri EI OLE sähköisesti kytketty generaattorin runkoon/maahan.
- Generaattori (staattorikäämitys) on eristetty rungosta ja AC-pistorasian maadoitusnastasta.
- Sähkölaitteet, jotka vaativat maadoitettua pistorasian liitäntää, eivät toimi, jos pistorasian maadoitusnasta ei toimi.

Neutraali kiinnitetty runkoon*

- Nollapiiri ON kytketty sähköisesti generaattorin runkoon/maahan.
- Generaattorijärjestelmän maadoitus yhdistää rungon alemman poikkipalkin laturin alapuolelle. Järjestelmän maadoitus on kytketty AC-nollajohtimeen.

** Katso Tekniset tiedot -osiosta tietyntyyppinen maadoitus.*

TOIMINTA

Generaattorin käyttöpaikkaa koskevat turvallisuusohjeet

⚠ VAROITUS

ÄLÄ KOSKAAN käytä generaattoria missään rakennuksessa, autotallissa, kellarissa, ryömintätilassa, vajassa, kotelossa tai osastossa, mukaan lukien vapaa-ajan ajoneuvon generaattoriosasto.

ÄLÄ KOSKAAN käytä tai käynnistä generaattoria katumaasturin, asuntovaunun, perävaunun, kuorma-auton takana (säännölliset sivut, tasainen tai muu kokoonpano), portaiden alla, portaikkojen alla, seinien tai rakennusten vieressä tai missään muussa paikassa, jossa generaattori ei jäähdytä riittävästi tai pakokaasuvirtaus ei pääse kunnolla poistumaan äänenvaimenninjärjestelmästä.

ÄLÄ käytä tai säilytä generaattoria märissä sääolosuhteissa, kuten sateessa tai lumessa. Generaattorin käyttäminen märissä olosuhteissa voi johtaa vakavaan loukkaantumiseen tai kuolemaan sähköiskun vuoksi.

Joissakin osavaltioissa generaattoreita voidaan vaatia rekisteröitymään paikalliseen sähköyhtiöön, kun niitä käytetään rakennustyömailla, ja niihin voidaan soveltaa lisäsääntöjä ja määräyksiä, ota yhteyttä paikalliseen kuntaviranomaiseen.

Generaattoria tulee aina käyttää tasaisella, tasaisella alustalla aina (vaikka se ei olisi käytössä).

Generaattorilla on oltava vähintään 1,5 metrin (5 jalkaa) vapaa tila kaikesta palavasta materiaalista.

Generaattorien on myös oltava vähintään 3 jalkaa (91,4 cm) ilmavirtausvaraa joka puolella riittävän tehokkaan jäähdytyksen, huollon ja huollon mahdollistamiseksi.

Sijoita generaattori aina hyvin tuuletettuun tilaan. ÄLÄ KOSKAAN sijoita generaattoria ilmanottoaukkojen lähelle tai paikkaan, jossa pakokaasut voivat imeytyä asuttuihin tai ahtaisiin tiloihin.

Harkitse aina tarkasti tuuli- ja ilmavirrat generaattoria sijoittaessasi.

Anna generaattoreiden aina jäähtyä kunnolla ennen kuljetusta tai varastointia.

Asianmukaisten turvatoimenpiteiden noudattamatta jättäminen voi johtaa henkilövahinkoon, generaattorin vaurioitumiseen ja valmistajan takuun mitätöimiseen.

⚠ VAROITUS

Käytön aikana äänenvaimennin ja pakokaasut kuumenevat erittäin paljon. Jos jäähdytys ja ilmanvaihto eivät ole riittäviä tai jos sähköjärjestelmä on tukossa tai suljettu, lämpötila voi nousta erittäin korkeaksi ja aiheuttaa palovaaran.

⚠ VAROITUS

Käytön aikana äänenvaimennin ja pakokaasut kuumenevat. Jos jäähdytys- ja hengitystilaa ei ole riittävästi tai generaattori on tukossa tai suljettu, lämpötila voi nousta erittäin korkeaksi ja aiheuttaa tulipalon.

Kosteiden olosuhteiden varoitus: Älä altista sateelle tai käytä kosteissa tiloissa paitsi seuraavissa tapauksissa:

Jos joudut työskentelemään sateessa tai kosteissa tiloissa, ÄLÄ käytä ilman sähkökomponenttien asianmukaista suojaa.

– Voidaan käyttää turvakatoksen käyttöä, joka on paloa hidastava ja tarjoaa asianmukaisen ilmanvaihdon moottorin pakokaasuvirralle. Pidä kaikki esineet vähintään 1,5 metrin (5 jalan) päässä generaattorista aina. Äänenvaimentimen pinnasta ja pakokaasuvirrasta tuleva lämpö voi sytyttää palavat materiaalit.

Vieraile osoitteessa championpowerequipment.com tai soita löytääksesi Storm Shield -suojuksesi.

Ylijännitesuoja

Elektroniset laitteet, mukaan lukien tietokoneet ja monet ohjelmoitavat laitteet, käyttävät komponentteja, jotka on suunniteltu toimimaan kapealla jännitealueella ja joihin hetkelliset jännitteenvaihtelut voivat vaikuttaa. Vaikka jännitevaihteluita ei voi estää, voit suojata herkkiä elektronisia laitteita:

– Asenna UL1449, CSA-listatut, pistokkeella kytkettävät ylijännitesuojat herkkien laitteiden syöttöihin. Ylijännitesuojaimia on yksi- tai usean pistorasian tyylejä. Ne on suunniteltu suojaamaan käytännössä kaikilta lyhytkestoisilta jännitteenvaihteluilta.

Langaton asetuspainike

Langaton asetuspainike on ominaisuus, jonka avulla käyttäjä voi synkronoida kauko-ohjaimen generaattoriin. Generaattoriin voidaan synkronoida enintään kaksi kauko-ohjainta kerrallaan. Nollaa kaukosäädin tai synkronoi kaksi kaukosäädintä noudattamalla seuraavia ohjeita:

1. Käännä EZ-aloitusvalitsin “ON”-asentoon.

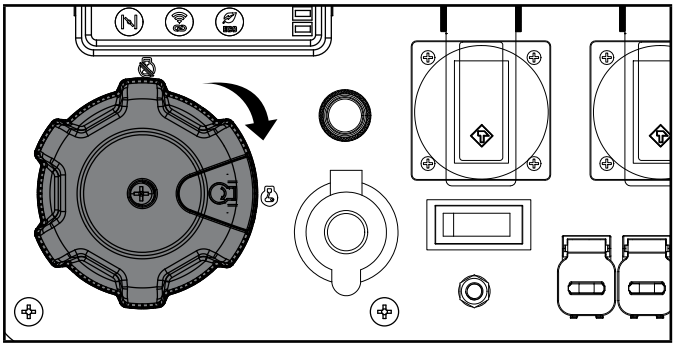

2. Käännä akun kytkin ON-asentoon.

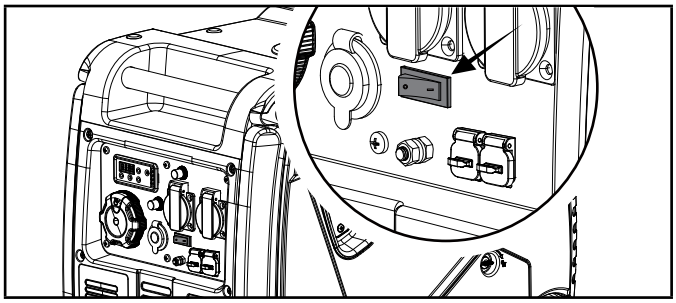

3. Paina Intelligaugessa olevaa langattoman yhteyden asetuspainiketta noin kolmen sekunnin ajan, kunnes painikkeen LED-valo palaa sinisenä.

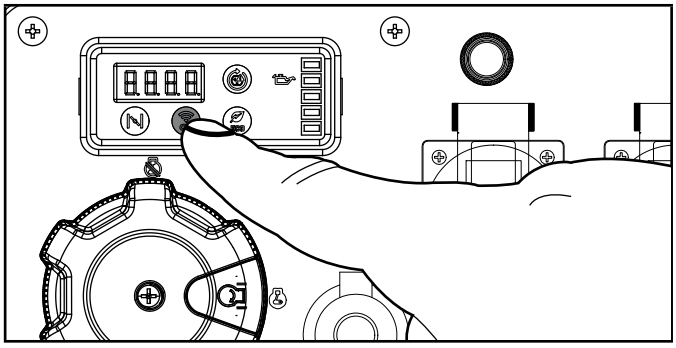

4. Paina ja vapauta kauko-ohjaimen STOP $ -painike. Langattoman asetuspainikkeen sininen LED-valo vilkkuu kerran osoittaen, että ohjelma on poistettu ja generaattori on valmis pariliitoksen muodostamiseen.

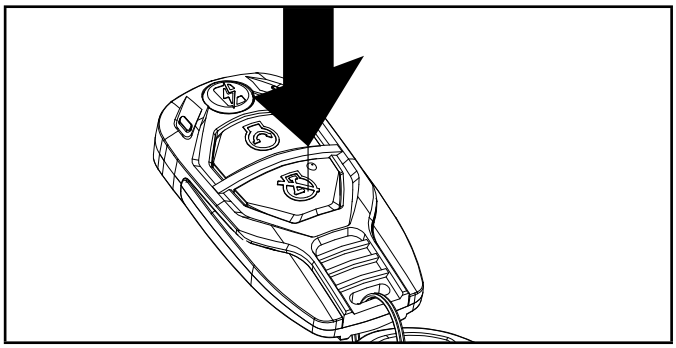

5. Paina ja vapauta kauko-ohjaimen START a -painike. Langattoman asetuspainikkeen sininen LED-valo vilkkuu kerran osoittaen, että kaukosäädin on ohjelmoitu.

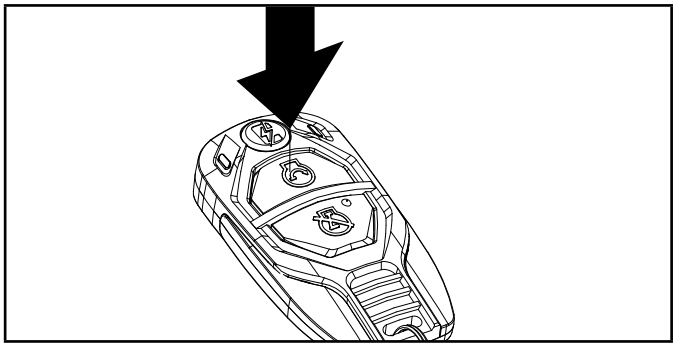

6. Paina langattoman asetuspainikkeen painiketta ja pidä sitä painettuna noin kolme sekuntia, kunnes langattoman asetuspainikkeen sininen LED-valo sammuu.

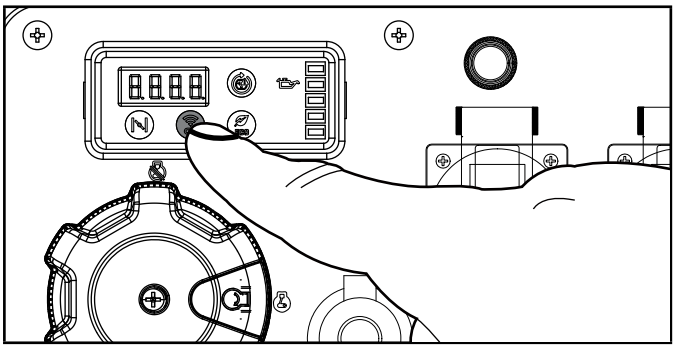

7. Noudata kaukosäätimen START ja STOP ohjeita varmistaaksesi, että kaukosäätimet toimivat oikein.

HUOMAUTUS

Kaksi kauko-ohjainta voidaan synkronoida generaattoriin kerralla. Jos muodostat pariliitoksen toiseen kaukosäätimeen etkä halua poistaa nykyisen kaukosäätimen ohjelmointia, ohita vaihe 4.

HUOMAUTUS

Kaukosäätimen avaimen pariston vaihtaminen ei välttämättä vaadi käyttäjää nollaamaan kaukosäädintä. Jos kaukosäädin ei toimi pariston vaihdon jälkeen, jatka langattoman asetuspainikkeen ohjeiden mukaisesti.

Moottorin käynnistäminen

1. Varmista, että generaattori on tasaisella, tasaisella alustalla.

Langaton kaukokäynnistys

Langaton kaukokäynnistys on mahdollista vain 80 metrin säteellä generaattorista.

ÄLÄ yritä säätää rikastinta. Etäjärjestelmä sulkee ja avaa kuristimen automaattisesti.

1. Työnnä akun kytkin ON-asentoon

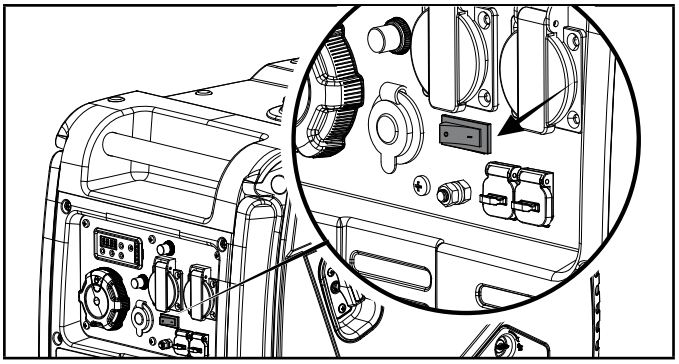

2. Käännä EZ-aloitusvalitsin “ON”-asentoon.

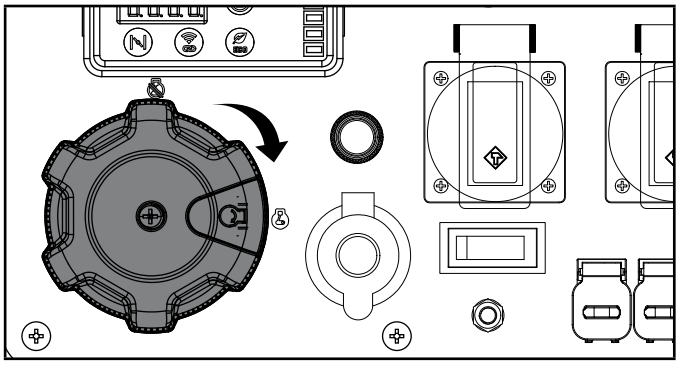

3. Paina kaukosäätimen START-painiketta ja vapauta se. ÄLÄ pidä painiketta painettuna, paina painiketta vain kerran. Moottori yrittää käynnistyä kuusi kertaa.

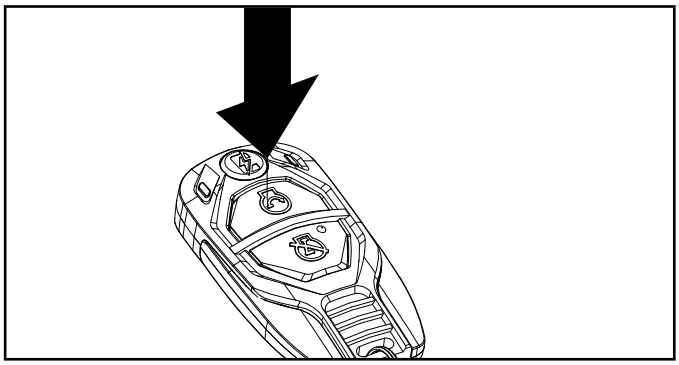

Sähkökäynnistys

1. Irrota kaikki sähkökuormat generaattorista. Älä koskaan käynnistä tai pysäytä generaattoria käsin sähkölaitteiden ollessa kytkettynä tai päälle.
2. Työnnä akun kytkin ON-asentoon.

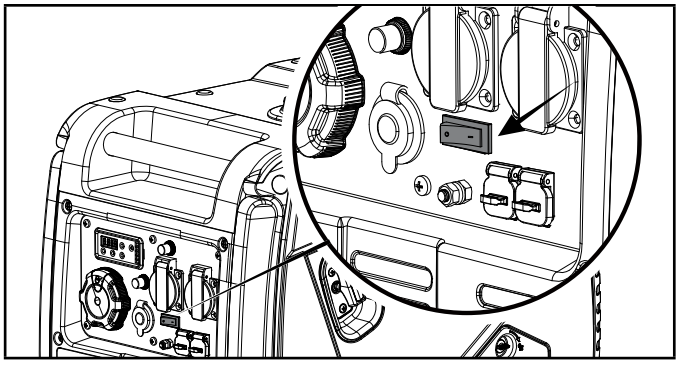

3. Käännä EZ-aloitusvalitsin ON-asentoon.

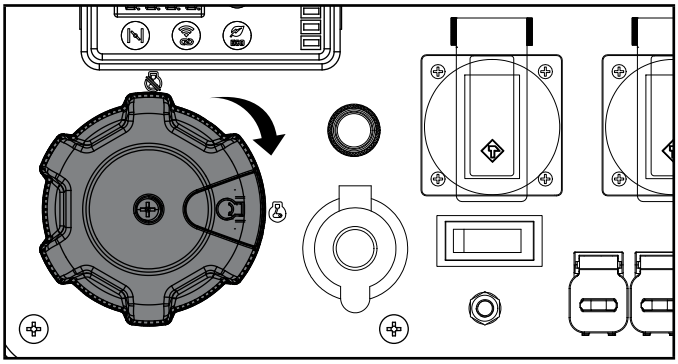

4. Paina rikastinpainiketta kerran asettaaksesi rikastimen “CHOKE”-asentoon. Rikastinpainikkeen valo syttyy, kun se on CHOKE-asennossa.

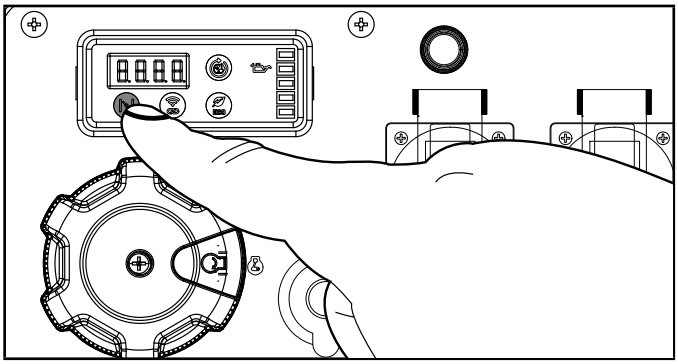

5. Paina ja pidä alhaalla EZ-käynnistysvalitsimen keltaista virtalukkoa valitsimen keskustaa kohti. Vapauta, kun moottori alkaa käynnistyä. Jos moottori ei käynnisty viiden sekunnin kuluessa, vapauta kytkin ja odota vähintään kymmenen sekuntia ennen kuin yrität käynnistää moottorin uudelleen.

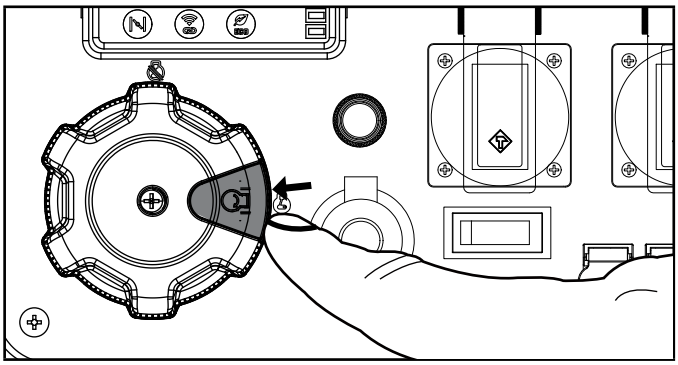

6. Älä rikasta liikaa. Heti kun moottori käynnistyy, paina rikastinpainiketta kerran asettaaksesi rikastimen RUN-asentoon. Rikastinpainikkeen valo ei enää pala, kun se on RUN-asennossa.

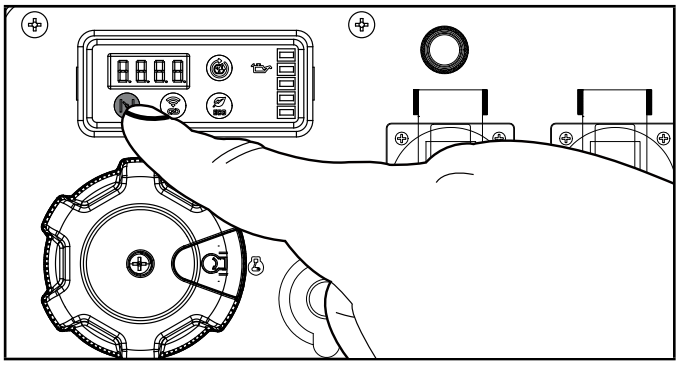

⚠ HUOMIO

Jos virta-avainta pidetään painettuna START-asennossa yli 5 sekuntia, käynnistin voi vaurioitua.

Manuaalinen käynnistys

1. Irrota kaikki sähkökuormat generaattorista. Älä koskaan käynnistä tai pysäytä generaattoria käsin sähkölaitteiden ollessa kytkettynä tai päälle.
2. Työnnä akun kytkin ON-asentoon.

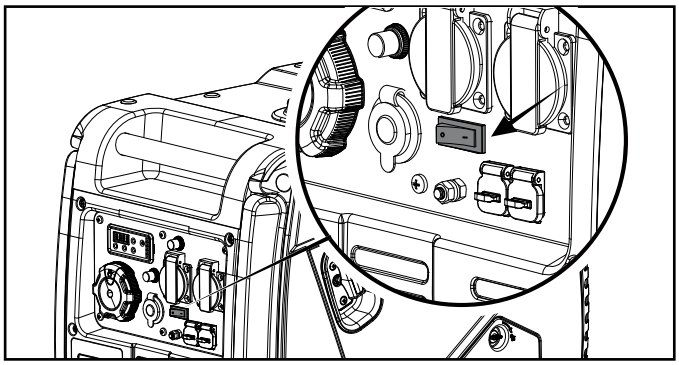

3. Käännä EZ-aloitusvalitsin “ON”-asentoon.

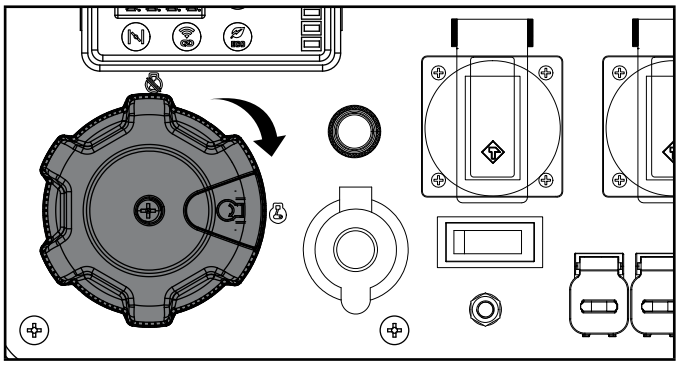

4. Paina rikastinpainiketta kerran asettaaksesi rikastimen “CHOKE”-asentoon. Rikastinpainikkeen valo syttyy, kun se on CHOKE-asennossa.

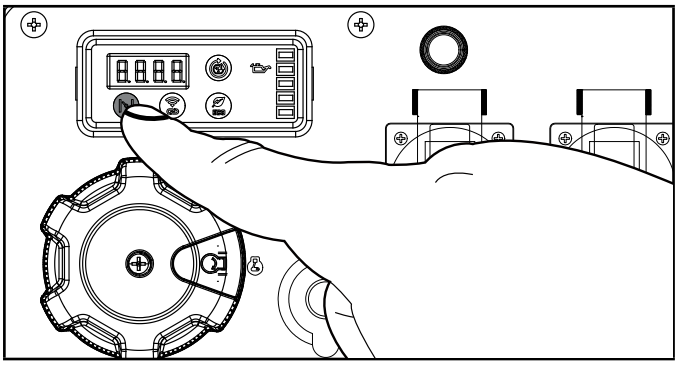

5. Vedä palautusnarua hitaasti, kunnes tunnet vastusta, ja vedä sitten nopeasti.

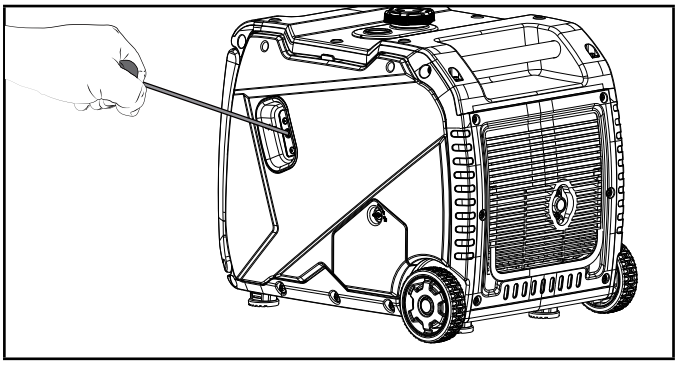

6. Älä rikasta liikaa. Heti kun moottori käynnistyy, paina rikastinpainiketta kerran asettaaksesi rikastimen RUN-asentoon. Rikastinpainikkeen valo ei enää pala, kun se on RUN-asennossa.

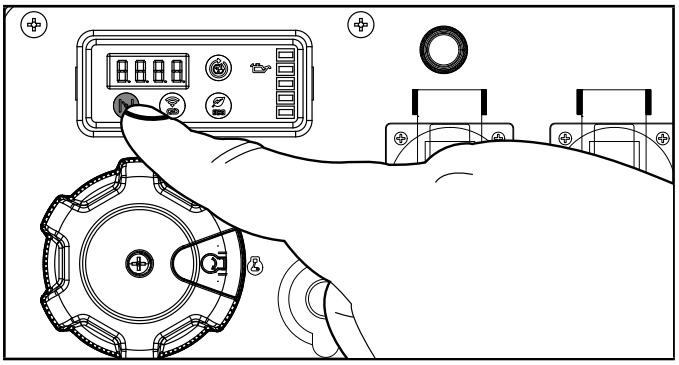

HUOMAUTUS

Jos moottori käynnistyy, mutta ei käy, varmista, että generaattori on tasaisella, tasaisella alustalla. Moottori on varustettu alhaisen öljymäärän anturilla, joka estää moottoria käymästä, kun öljytaso laskee alle kriittisen kynnyksen.

⚠ VAROITUS

Vedä käynnistysnarua hitaasti, kunnes tunnet vastuksen (puristuspiste), ja päästä sitten naru hitaasti takaisin. Käytä sen jälkeen voimakasta ja nopeaa nykäisyä käynnistämiseen. Jos generaattori ei käynnisty, toista toimenpide. ÄLÄ vedä käynnistysnarua väkisin tai liiallisella voimalla – tämä voi vahingoittaa narua tai käynnistysmekanismia ja johtaa takuun raukeamiseen.

Manuaalinen rikastimen käynnistys

Jos akku on tyhjä tai se ei pysty tuottamaan tarpeeksi virtaa painikekuristimen käynnistämiseksi, itse rikastinta voidaan käyttää manuaalisesti moottorin käynnistämiseksi. Voit kuristaa ja käynnistää generaattorin manuaalisesti seuraavasti:

1. Löysää kaksi ruuvia ja irrota huoltokansi.

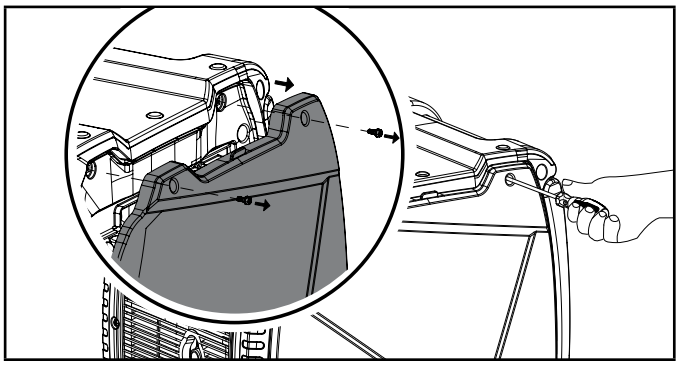

2. Paikanna keltainen manuaalinen rikastinvipu.
3. Käännä rikastinvipu “CHOKE” (oikealle) -asentoon.

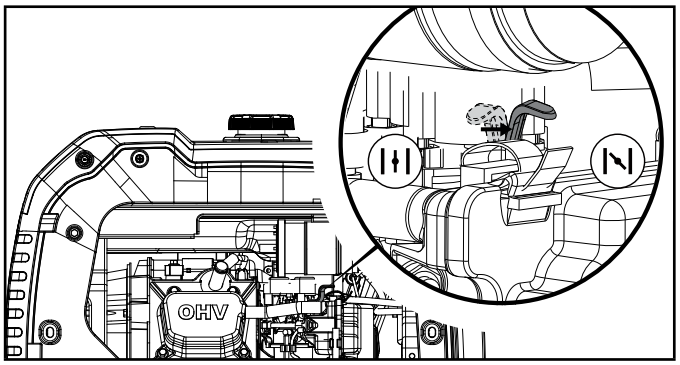

4. Käännä EZ-aloitusvalitsin ON-asentoon.

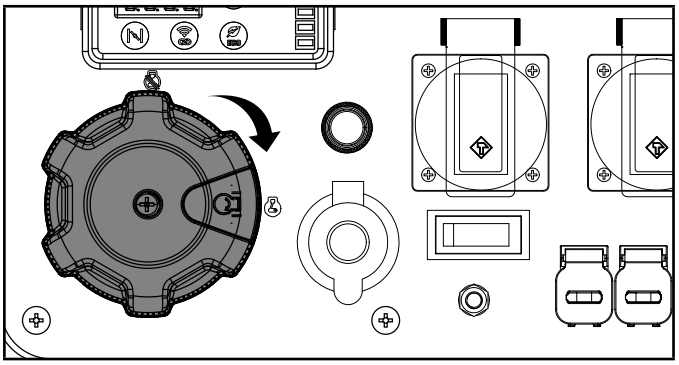

5. Vedä palautusnarua, kunnes tunnet vastusta, ja vedä sitten nopeasti.

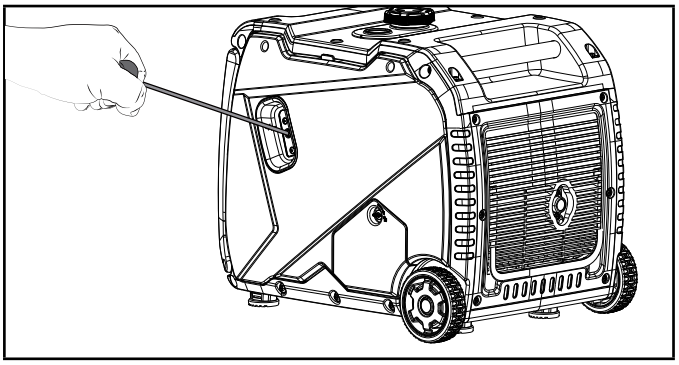

6. Älä rikasta liikaa. Heti kun moottori käynnistyy, siirrä rikastinvipu “RUN” (vasemmalle) -asentoon.

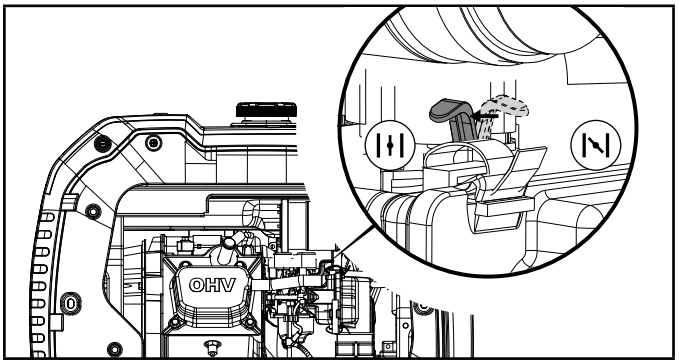

HUOMAUTUS

Vain sähköinen ja manuaalinen käynnistys (ei langaton kaukokäynnistys): Pidä rikastin “CHOKE”-asennossa vain yhden käynnistysyrityksen ajan. Siirrä rikastin ensimmäisen käynnistysyrityksen jälkeen RUN-asentoon enintään 3 seuraavan käynnistysyrityksen ajaksi. Liian suuri kuristin johtaa sytytystulpan likaantumiseen/moottorin tulvimiseen sisääntulevan ilman puutteen vuoksi. Tämä aiheuttaa sen, että moottori ei käynnisty.

Sähkökuormien liittäminen

Anna moottorin tasaantua ja lämmetä muutaman minuutin ajan käynnistämisen jälkeen.

Liitä ja kytke päälle haluamasi 220 V AC yksivaiheinen, 50 Hz:n sähkökuorma.

– **ÄLÄ kytke 3-vaihekuormia** generaattoriin.
– **ÄLÄ ylikuormita** generaattoria.

⚠ VAROITUS

Muista aina kytkeä laitteesi suoraan generaattoriin äläkä kytke generaattorin virtajohtoa mihinkään pistorasiaan tai kotisi katkaisijapaneeliin. Generaattorin kytkeminen kotisi sähköyhtiön sähkölinjoihin tai muuhun virtalähteeseen, jota kutsutaan “takaisinsyötöksi”, on vaarallinen käytäntö, joka on laitonta monissa osavaltioissa ja kunnissa.

Jos tämä toimenpide tehdään väärin, se voi vahingoittaa generaattoria, laitteita ja aiheuttaa vakavan vamman tai kuoleman sinulle tai sähköalan työntekijälle yrittäessään palauttaa sähköä naapuruston katkoksen aikana, joka voi yllättäen kohdata sähköjohdon korkean jännitteen ja saada kohtalokkaan iskun.

Tapahtuipa vammoja tai ei, jos se on asennettu väärin eikä sovellettavien lakien ja määräysten mukaisesti, sinulle voidaan määrätä sakkoja tai sähköyhtiö voi katkaista kotisi sähkövirran, jos tämä käytäntö löytyy kodistasi.

Jos generaattori liitetään rakennuksen sähköjärjestelmään, näiden kytkentöjen tulee eristää generaattorin teho sähköstä. Olet vastuussa siitä, että generaattorisi sähkö ei palaudu sähkön sähkölinjoihin. Näiden liitäntöjen on oltava kaikkien sovellettavien lakien ja määräysten mukaisia – Pyydä paikallista sähköyhtiötä tai pätevää sähköasentajaa asentamaan tämä liitäntä oikein.

Älä ylikuormita generaattoria

Kapasiteetti

Noudata näitä yksinkertaisia vaiheita laskeaksesi käyttötarkoituksessasi tarvittavat käynnistys- ja käynnistyswatit:

1. Valitse sähkölaitteet, joita aiot käyttää samanaikaisesti.
2. Laske näiden kohteiden juoksevat watit yhteensä. Tämä on teho, jonka tarvitset tavaroidesi pitämiseen käynnissä.
3. Tunnista kaikkien vaiheessa 1 tunnistettujen laitteiden suurin käynnistysteho. Lisää tämä numero vaiheessa 2 laskettuun numeroon. Käynnistysteho on tehohuippu, joka tarvitaan joidenkin sähkökäyttöisten laitteiden käynnistämiseen. Kohdassa “Virranhallinta” lueteltujen vaiheiden noudattaminen takaa, että vain yksi laite käynnistyy kerrallaan.

4. Jos generaattorin teho katkeaa ylikuormituksen vuoksi AC-ylikuormituksen vilkkuva valo ilmaisee, alempi kuorma irrottamalla yksi tai useampi kohde ja paina sitten AC ylikuormituksen nollauspainike ennen kuin käynnistät generaattorin uudelleen jatkanut normaalia toimintaa.

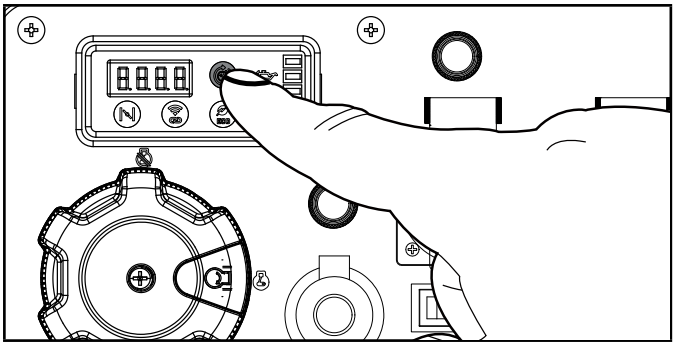

Virranhallinta

Käytä seuraavaa kaavaa muuntamaan jännite ja ampeerit watteiksi:

Voltit × ampeerit = wattia

Voit pidentää generaattorisi ja siihen liitettyjen laitteiden käyttöikää lisäämällä sähkökuormaa seuraavasti:

1. Käynnistä generaattori ilman sähköistä kuormaa.
2. Anna moottorin käydä useita minuutteja, jotta se lämpenee.
3. Kytke virta ja käynnistä ensimmäinen kohde. On parasta kiinnittää ensin se esine, jolla on suurin kuorma.
4. Anna moottorin vakautua.
5. Kytke virta ja käynnistä seuraava kohde.
6. Anna moottorin vakautua.
7. Toista vaiheet 5-6 jokaiselle lisäkohdalle.

HUOMAUTUS

Älä koskaan ylitä määritettyä kapasiteettia, kun lisäät kuormia generaattoriin.

Eco-tila

Eco Mode -painike voidaan aktivoida säästötoiminnon kytkemiseksi päälle polttoaineen kulutuksen ja melun minimoimiseksi käytettäessä yksikköä aikoina, jolloin sähköteho on alentunut. Eco Mode mahdollistaa moottorin nopeuden joutokäynnin aikana, kun sitä ei käytetä.

Moottorin nopeus palautuu normaaliksi, kun sähköinen kuorma kytketään. Kun säästökytkin on pois päältä, moottori käy jatkuvasti normaalinopeudella.

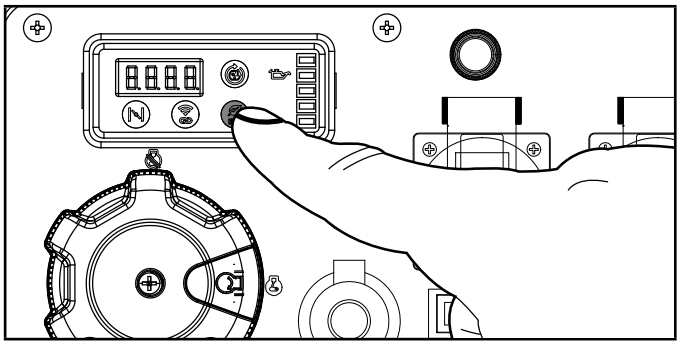

⚠ HUOMIO

Korkean sähkökuormituksen tai hetkellisten vaihteluiden aikana Eco-tilan tulee olla pois päältä.

12 V DC Automotive Style -pistorasia

12 V DC pistorasioita voidaan käyttää mukana toimitettujen lisävarusteiden ja muiden kaupallisesti saatavien 12 V DC autotyyppisten pistokkeiden kanssa.

Varmista, että tuotteesi tulojännitealue on vähintään 12-24 V DC.

⚠ VAROITUS

Älä käytä laitetta, kun se on kytketty 12 V DC -pistorasiaan.

Pitkäaikainen altistuminen moottorin pakokaasuille voi aiheuttaa vakavan vamman tai kuoleman.

⚠ VAROITUS

Älä aseta laitetta latauksen aikana generaattorin pakoputken päälle. Pakokaasun aiheuttama äärimmäinen lämpö voi vaurioittaa laitetta ja aiheuttaa mahdollisen palovaaran.

⚠ VAROITUS

Tämä 12 V DC -pistorasia on säätelemätön, eikä sen kautta suositella käyttämään laitteita, koska tämä voi vahingoittaa sekä laitteita että generaattoria. ÄLÄ käytä 220 V AC- ja 12 V DC -ulostuloja samanaikaisesti – käytä VAIN yhtä kerrallaan, muuten on vaarana, että laitteet tai generaattori vahingoittuvat. Näiden varoitusten laiminlyönti johtaa takuun raukeamiseen.

Ulkoisen akun lataus

1. Ennen kuin liität akun latauskaapelin (ei sisälly) ajoneuvoon asennettuun akkuun, irrota ajoneuvon akun maakaapeli akun negatiivisesta (–) navasta.
2. Kytke akun latauskaapeli generaattorin 12 V DC -liitäntään.
3. Liitä punainen (+) akkulaturin johto punaiseen (+) akun napaan.
4. Liitä musta (–) akun laturin johto mustaan (–) akun napaan.
5. Käynnistä generaattori.

Tärkeää: 12 V DC -pistorasiaa saa käyttää VAIN mukana toimitettujen lisävarusteiden ja muiden kaupallisesti saatavien 12 V DC autotyyppisten pistokkeiden kanssa. Varmista, että kaikki sähkölaitteet, mukaan lukien johdot ja pistokeliitännät, ovat hyvässä kunnossa ennen kuin kytket ne generaattoriin.

⚠ VAROITUS

Älä käynnistä ajoneuvoa, kun akun latauskaapeli on kytkettynä ja generaattori on käynnissä. Se ei lisää akun tehoa. Ajoneuvo tai generaattori voi vaurioitua. Lataa vain tuuletettuja märkiä lyijyhappoakkuja.

Muuntyyppiset akut voivat räjähtää ja aiheuttaa henkilövahinkoja tai vahinkoja.

HUOMAUTUS

Varmista, että kaikki sähkölaitteet, mukaan lukien johdot ja pistokeliitännät, ovat hyvässä kunnossa ennen kuin kytket ne generaattoriin.

Rinnakkaistoiminta

Champion-malli 500987-EU-SC on rinnakkaisvalmis ja sitä voidaan käyttää rinnakkain toisen Champion-yksikön kanssa käytettävissä olevan kokonaissähkötehon lisäämiseksi. Rinnakkaiskäyttöön tarvitaan Champion mallin 100319 rinnakkaissarja (myydään erikseen).

Jos haluat luettelon yhteensopivista malleista tai tilata rinnakkaissarjan, soita asiakaspalveluun numeroon +46 (0)31-280985 tai käy osoitteessa: www.championgenerators.se

Yksityiskohtaiset ohjeet rinnakkaissarjan asennukseen ja liitettyjen generaattoreiden käyttöön ovat rinnakkaissarjan käyttöoppaassa.

Moottorin pysäyttäminen

Kaukosäädin

1. Sammuta kaikki sähköliitännät. Älä koskaan käynnistä tai pysäytä generaattoria sähkölaitteiden ollessa päällä.
2. Anna generaattorin käydä kuormittamattomana useita minuutteja moottorin ja generaattorin sisäisten lämpötilojen vakauttamiseksi.
3. Paina kaukosäätimen “STOP”-painiketta.

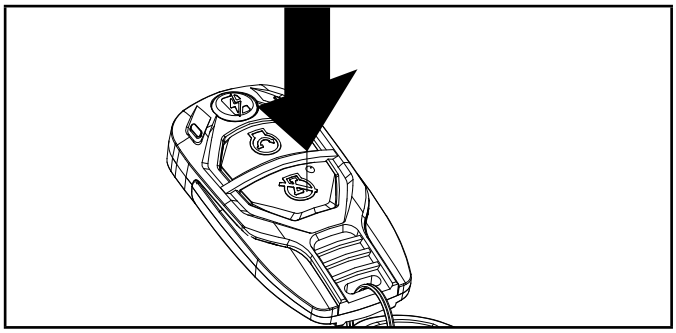

HUOMAUTUS

Moottori sammuu, mutta akun kytkin ja EZ-käynnistysvalitsin pysyvät ON-asennossa odottamassa seuraavaa käynnistysohjetta.

Sammuta generaattori kokonaan varmistamalla, että EZ-käynnistysvalitsin ja akun kytkin ovat OFF-asennossa, kun generaattoria ei käytetä pitkään aikaan.

HUOMAUTUS

Akun virtaa kuluu, kun generaattori on valmiustilassa (akun kytkin ON).

Älä jätä generaattoria valmiustilaan pitkäksi aikaa tai akku tyhjenee kokonaan ja langaton kaukosäädin ja sähkökäynnistystoiminto eivät enää toimi.

Manuaalinen pysäytys

1. Sammuta ja irrota kaikki sähköliitännät. Älä koskaan käynnistä tai pysäytä generaattoria sähkölaitteiden ollessa kytkettyinä tai päälle.
2. Anna generaattorin käydä kuormittamattomana useita minuutteja moottorin ja generaattorin sisäisten lämpötilojen vakauttamiseksi.
3. Käännä EZ-aloitusvalitsin “OFF”-asentoon.

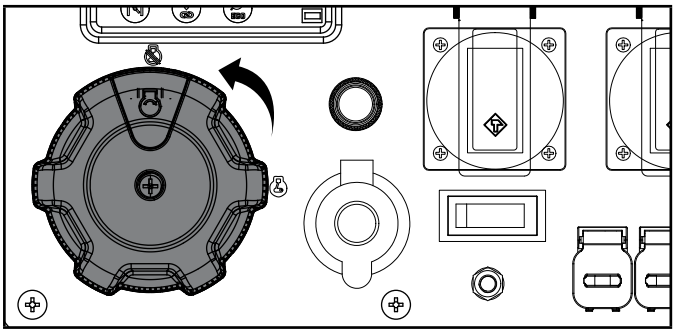

4. Jos akun kytkin on “ON”-asennossa, paina akun kytkin “OFF”-asentoon

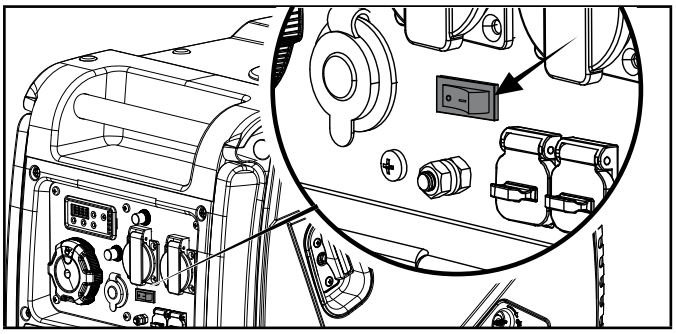

Tärkeää: Varmista aina, että EZ-käynnistysvalitsin ja akun kytkin ovat OFF-asennossa, kun generaattoria ei käytetä pitkään aikaan.

HUOMAUTUS

Jos moottoria ei käytetä kahteen (2) viikkoon tai pidempään, katso Säilytys-osiosta moottorin ja polttoaineen oikea varastointi.

Generaattorin siirtäminen

– ÄLÄ KOSKAAN nosta tai kanna generaattoria käyttämällä taitettavaa kahvaa.
– Aseta generaattori AINA pyörilleen pystyasentoon.
– Sammuta generaattori AINA.
– Varmista AINA, että moottori ja äänenvaimennin ovat jäähtyneet ennen kuin generaattoria voidaan käsitellä turvallisesti (yleensä 15-30 minuuttia).

1. Aloita nostamalla taittuvaa kahvaa, joka sijaitsee pyörien vastakkaisella puolella.
2. Kallista kahvan avulla generaattorin päätä hieman irti maasta, kunnes se on tasapainossa pyörien päällä.
3. Säilytä tasapaino ja kierrä generaattori haluamaasi paikkaan.

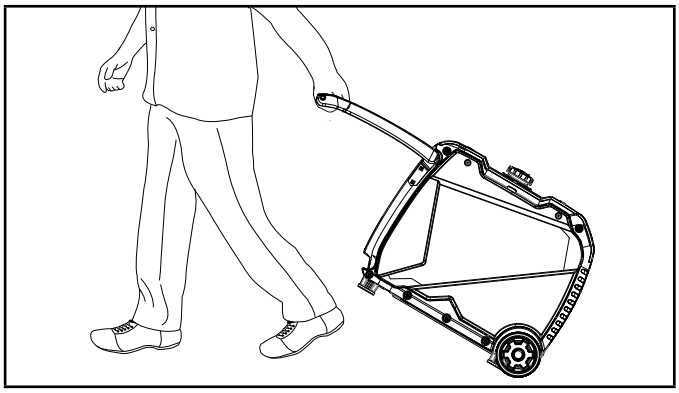

– ÄLÄ KOSKAAN kallista sivuttain generaattoria siirtäessäsi.
– Näiden ohjeiden noudattamatta jättäminen voi johtaa henkilövahinkoon tai generaattorin vaurioitumiseen.

Toiminta korkealla

Ilman tiheys korkealla on pienempi kuin merenpinnan tasolla.

Moottorin teho pienenee ilmamassan ja ilma-polttoainesuhteen pienentyessä. Moottorin tehoa ja generaattorin tehoa vähennetään noin 3½ % jokaista 1000 jalkaa kohti merenpinnan yläpuolella.

Suurilla korkeuksilla pakokaasupäästöt voivat lisääntyä myös ilman polttoainesuhteen lisääntyneen rikastumisen vuoksi. Muita korkean korkeuden ongelmia voivat olla vaikea käynnistys, lisääntynyt polttoaineenkulutus ja sytytystulppien likaantuminen.

Muiden korkean korkeuden ongelmien kuin luonnollisen tehohäviön lievittämiseksi CPE voi tarjota korkealla sijaitsevan kaasuttimen pääsuihkun. Vaihtoehtoisen pääsuihkun ja asennusohjeet saat ottamalla yhteyttä tekniseen tukitiimiimme. Asennusohjeet ovat myös saatavilla CPE:n verkkosivuston Technical Bulletin -alueella.

Osanumero ja suositeltu vähimmäiskorkeus korkealla sijaitsevan kaasuttimen pääsuihkun käyttöä varten on lueteltu seuraavassa taulukossa.

Oikean korkean pääsuihkun valitsemiseksi on välttämätöntä tunnistaa kaasuttimen malli. Tätä tarkoitusta varten kaasuttimen kylkeen on leimattu koodi. Valitse oikea korkean korkeuden suihkun osanumero, joka vastaa kaasuttimestasi löytyvää kaasutinkoodia.

Carb. Koodi (Carb. Code)	High Alt. Jetin osanumero	Min. Korkeus
16161-Z090510-00A0	16161-Z090410-00A0	914 m (3000 ft.)
	16161-Z140310-00A0	1829 m (6000 ft.)

⚠ VAROITUS

Vaihtoehtoisen pääsuihkun käyttäminen suositeltua vähimmäiskorkeutta alhaisemmilla korkeuksilla voi vaurioittaa moottoria. Alemmilla korkeuksilla käytettäessä on käytettävä alun perin toimitettua vakiopääsuihkua. Moottorin käyttäminen väärällä moottorikonfiguraatiolla tietyllä korkeudella voi lisätä sen päästöjä ja heikentää polttoainetehokkuutta ja suorituskykyä.

HUOLTO

Varmista, että generaattori pidetään puhtaana ja säilytetään asianmukaisesti.

Käytä laitetta vain tasaisella, tasaisella alustalla puhtaassa ja kuivassa käyttöympäristössä. ÄLÄ altista laitetta ääriolosuhteille, liialliselle pölylle, lialle, kosteudelle tai syövyttäville höyryille.

⚠ VAROITUS

Älä koskaan käytä vaurioitunutta tai viallista generaattoria.

⚠ VAROITUS

Virheellinen huolto mitätöi takuun.

HUOMAUTUS

Päästöjenrajoituslaitteiden ja -järjestelmien osalta lue ja ymmärrä tämän oppaan päästöjenrajoitustakuulausekkeessa mainitut huoltovelvollisuutesi.

Omistaja/käyttäjä on vastuussa kaikista määräaikaishuoltotoimista.

Suorita kaikki suunnitellut huoltotoimenpiteet ajoissa.

Korjaa kaikki ongelmat ennen generaattorin käyttöä.

Jos tarvitset huoltoa tai varaosia, ota yhteyttä tekniseen tukitiimiimme +46 (0)31-280985.

Generaattorin puhdistus

⚠ HUOMIO

ÄLÄ suihkuta generaattoria suoraan vedellä.

Vesi voi päästä generaattoriin jäähdytysaukkojen kautta ja vahingoittaa generaattorin käämiä. Se voi myös saastuttaa polttoainejärjestelmän.

1. Puhdista generaattorin ulkopinnat kostealla liinalla.
2. Poista lika ja öljy pehmeällä harjalla.
3. Käytä ilmakompressoria (25 PSI) puhdistaaksesi lika ja roskat generaattorista.
4. Tarkista kaikki tuuletusaukot ja jäähdytysaukot varmistaaksesi, että ne ovat puhtaat ja esteettömät.

Estä vahingossa käynnistyminen irrota ja maadoita sytytystulpan johto ennen huoltotoimenpiteitä.

Moottoriöljyn vaihto (10W-30 Recommended)

Vaihda öljy, kun moottori on lämmin. Katso öljyspesifikaatiosta käyttöympäristöösi sopiva laatu.

1. Aseta generaattori tasaiselle alustalle.
2. Käännä öljyn pääsyn kannen kiinnitin auki-asentoon ja irrota kansi.
3. Irrota öljyn tyhjennystulppa kääntämällä sitä vastapäivään.

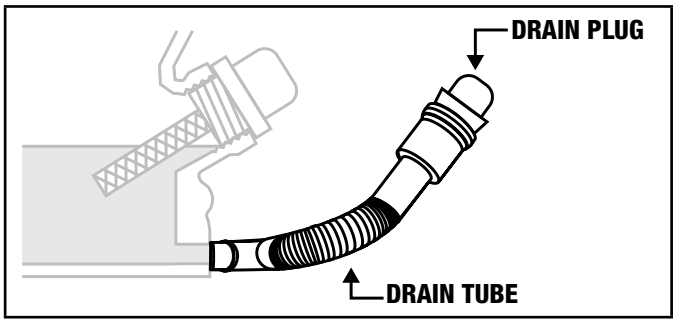

4. Varmista, että öljyn tyhjennysletku on moottoria alempana ja anna sen olla valumaan öljy kokonaan sopivaan astiaan.

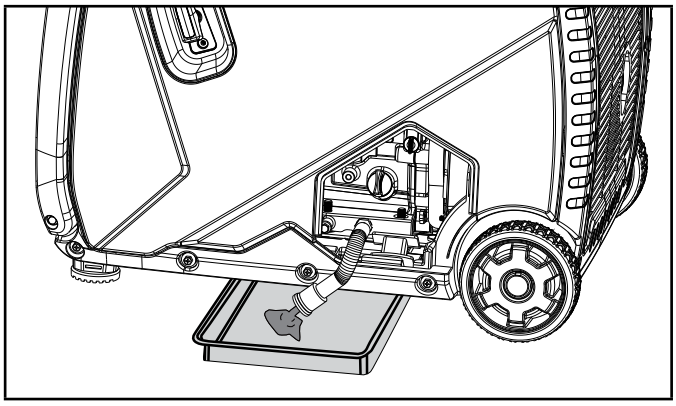

5. Vaihda öljyn tyhjennystulppa.
6. Lisää öljyä Assembly-osan Lisää moottoriöljy -kohdan mukaisesti. ÄLÄ YLITÄYTÄ. Öljy ei sisälly rutiinihuoltoon.
7. Hävitä käytetty öljy hyväksyttyyn jätehuoltolaitokseen.

HUOMAUTUS

Kun öljy on lisätty, silmämääräisen tarkastuksen pitäisi näyttää öljyä noin 1-2 kierteestä valumasta täyttöaukosta. Jos käytät mittatikkua öljytason tarkistamiseen, ÄLÄ ruuvaa mittatikkua sisään tarkastuksen aikana.

Sytytystulpan puhdistus ja säätö

1. Irrota rekyylittömän puolen huoltokansi irrottamalla kaksi ruuvia ristipääruuvimeisselillä (mukana).
2. Irrota sytytystulpan kaapeli sytytystulpasta.
3. Käytä sytytystulpan pistoketyökalua (mukana) tai 13/16 tuuman (21 mm) hylsyä (ei sisälly toimitukseen) tulpan irrottamiseksi.
4. Tarkista pistokkeen elektrodi. Sen on oltava puhdas, eikä se saa olla kulunut synnyttääkseen syttymiseen tarvittavan kipinän.
5. Varmista, että sytytystulpan väli on 0.7-0.8 mm (0.028-0.031 in.).

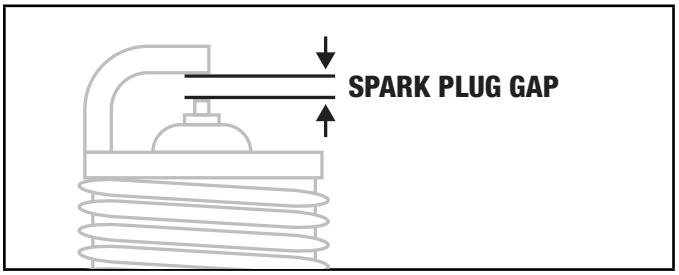

6. Katso sytytystulppatyypit kohdasta Tekniset tiedot, kun vaihdat tulppaa.
7. Asenna pistoke tiukasti takaisin.
8. Kiinnitä sytytystulpan kaapeli sytytystulppaan.
9. Asenna huoltokansi takaisin.

Ilmansuodattimen puhdistus

1. Irrota rekyylittömän puolen huoltokansi irrottamalla kaksi ruuvia ristipääruuvimeisselillä (mukana).

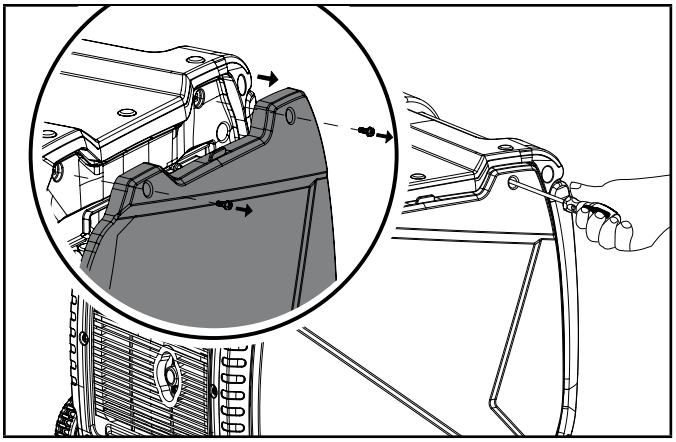

2. Paikanna ilmansuodattimen muovikansi ja poista se puristamalla pidikkeet yhteen ja vetämällä kansi pois.

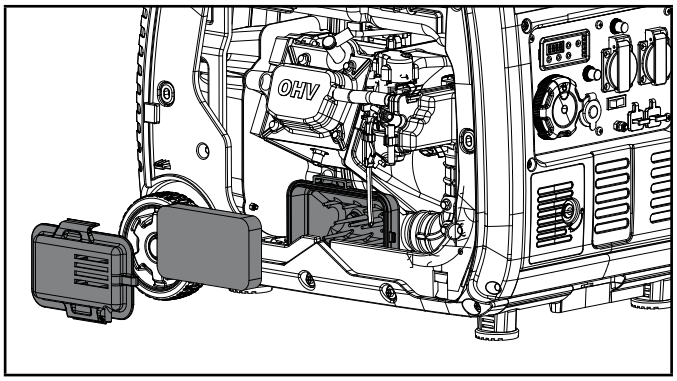

3. Irrota vaahtomuovielementti.
4. Pese nestemäisellä pesuaineella ja vedellä. Purista huolellisesti kuivaksi puhtaalla liinalla.
5. Kyllästä puhtaalla moottoriöljyllä.
6. Purista puhtaaseen, imukykyiseen liinaan poistaaksesi kaikki ylimääräinen öljy.
7. Aseta suodatin kokoonpanoon.
8. Kiinnitä ilmansuodattimen kansi takaisin.
9. Asenna huoltokansi takaisin ja kiristä kannen ruuvi tiukasti.

Kipinänsammuttimen puhdistus

1. Anna moottorin jäähtyä täysin ennen kipinänsammuttimen huoltoa.
2. Irrota kaksi ruuvia, jotka pitävät peitelevyä, joka pitää kipinänsammuttimen äänenvaimentimessa.
3. Irrota kipinänsammutin ja kipinänsammuttimen verkko.
4. Poista hiilijäämät varovasti terästharjalla kipinänsammuttimesta ja kipinänsammuttimesta.

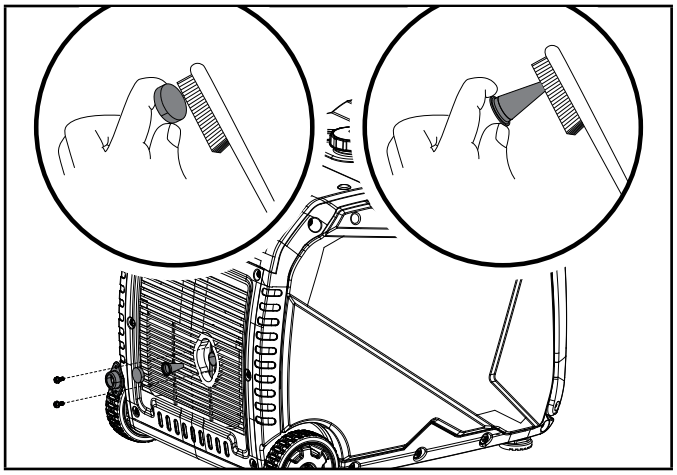

5. Vaihda kipinänsammutin ja kipinänsammuttimen verkko, jos ne ovat vaurioituneet.
6. Aseta kipinänsammutin ja kipinänsammutusverkko äänenvaimentimeen ja kansilevyyn sekä vaiheessa 2 irrotetut ruuvit.

⚠ HUOMIO

Jos kipinänsammutinta ei puhdisteta, moottorin suorituskyky heikkenee.

HUOMAUTUS

Liittovaltion ja paikalliset lait ja hallinnolliset vaatimukset osoittavat, milloin ja missä kipinänsammuttimia tarvitaan. Tämän generaattorin toimintaan kansallisilla metsämailla tarvitaan tilattaessa kipinänsammuttimet. Kaliforniassa tätä generaattoria ei saa käyttää millään metsä-, pensaikko- tai nurmipeitteellä, ellei moottoria ole varustettu kipinänsammuttimella.

Generaattorin akku

Generaattori on varustettu automaattisella akkulatauspiirillä, joka lataa akun moottorin käydessä.

Akku säilyttää varauksen, jos generaattoria käytetään vähintään kerran 180 päivän välein 2 tunnin ajan ECO-tila pois päältä. Jos käyttö on harvinaisempaa, akku tulisi liittää ylläpitolaturiin tai hitaaseen laturiin (ei sisälly toimitukseen) oikean varauksen ylläpitämiseksi. Suurin latausvirta ei saa ylittää 1,6 ampeeria. Noudata aina laturin mukana toimitettuja ohjeita. Akun tulisi olla täysin ladattu vähintään kahdesti vuodessa. Jos akku ei kykene käynnistämään moottoria, moottori voidaan silti käynnistää käsikäynnistysnarulla. Jos akun jännite on erittäin alhainen, latauspiiri ei välttämättä pysty lataamaan sitä – tällöin akku on ladattava tavallisella auton akkulaturilla ennen uudelleenkäyttöä.

Irrota akku

1. Vedä akun liittimen kaksi puoliskoa erilleen.

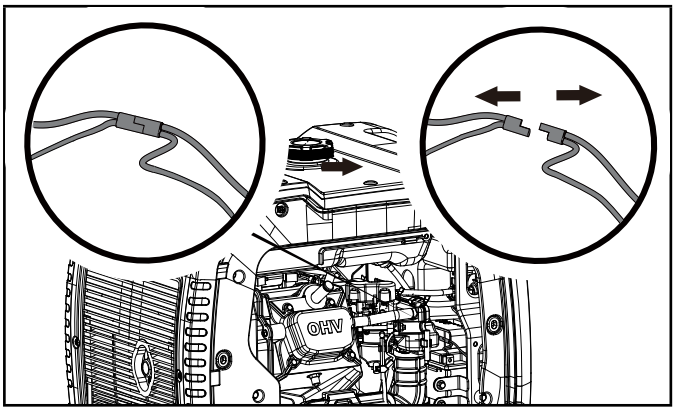

Lataa akku

Sähkökäynnistysakuilla varustetun generaattorin kohdalla tulee noudattaa akun asianmukaista huoltoa ja varastointia.

Akun lataamiseen tulee käyttää nollalaturia tai akun huoltolaitetta, kun generaattori on varastossa. Suurin latausnopeus ei saa ylittää 1,6 ampeeria. Noudata nollalaturin tai akun huoltolaitteen mukana toimitettuja ohjeita. Akku tulee ladata täyteen vähintään kerran kuukaudessa.

1. Irrota akku generaattorista.
2. Lataa akku laturin ohjeiden mukaan.
3. Anna akun olla latauksen jälkeen 0,5–1 tuntia ennen jännitteen tarkistamista. Jos jännite on alle 12,8 volttia, lisälataus on tarpeen.

HUOMAUTUS

Akun sisällä oleva elektrolyytti on haitallista iholle ja silmille. Jos akku vuotaa ja elektrolyyttiä joutuu silmiisi, älä hiero niitä. Huuhtele ne sen sijaan puhtaalla juoksevalla vedellä ja hakeudu välittömästi lääkärin hoitoon. Hoitamattomana elektrolyytti voi aiheuttaa pysyvän silmävamman.”

HUOMAUTUS

- Älä lataa akkua latausjännitteellä yli 15,0 V ja latausvirralla yli 1,6 A.
- Älä lataa akkua alle 0°C (32°F) tai yli 45°C (113°F).
- Jos akku kuumenee kosketettaessa, lopeta lataaminen. Anna akun jäähtyä ennen kuin jatkat.

Kaukosäätimen avaimenperän akku

Akkujen käyttöikä on rajallinen, ja ne heikkenevät ajan myötä riippumatta siitä, käytetäänkö niitä vai ei.

HUOMAUTUS

- Osta aina oikean kokoinen ja aiottuun käyttöön sopivin akku.
- Puhdista akun ja myös laitteen koskettimet ennen akun asennusta.
- Poista paristot laitteista, joita ei aiota käyttää pitkään aikaan.
- Poista paristot, jos ne ovat kuluneet tai jos tuotetta ei käytetä pitkään aikaan.

1. Irrota kaukosäädin avaimenperästä.

2. Irrota ruuvi ristipääruuvimeisselillä (ei sisälly toimitukseen) kiertämällä vastapäivään.

3. Väännä varovasti erilleen kaukosäätimen kaksi puoliskoa avaimenperän päästä pienellä talttapäisellä ruuvimeisselillä.

4. Erota varovasti kaukosäätimen kaksi puoliskoa työntämällä kaukosäätimen takaosaa kohti avaimenperän päätä.

5. Poista varovasti piirilevy, jotta pääset käsiksi CR2016-paristoon ja voit vaihtaa sen.

6. Kokoa kaukosäädin uudelleen noudattamalla ohjeita päinvastaisessa järjestyksessä, vaiheesta 5 vaiheeseen 1.

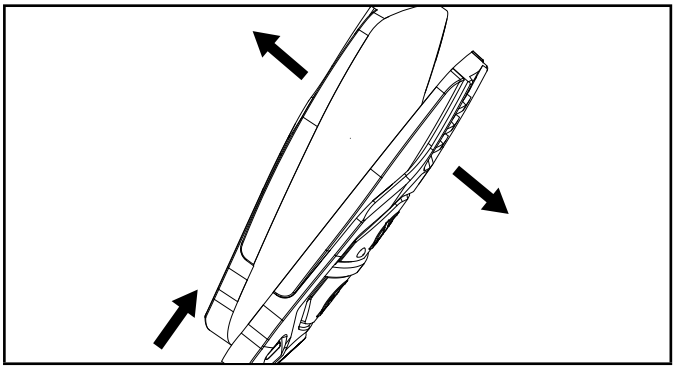

Jos kaukosäädin ei toimi pariston vaihdon jälkeen, se on pariliitettävä uudelleen. Seuraa tämän käyttöohjeen ohjeita lähettimen ohjelmoimiseksi vastaanottimeen.

Kuvernöörin säätäminen

⚠ VAROITUS

Tehdasasetetun nopeudensäätimen muuttaminen mitätöi takuun.

Ilma-polttoaineseos ei ole säädettävissä. Säätimen muuttaminen voi vahingoittaa generaattoria ja sähkölaitteita ja mitätöi takuun. Ota yhteyttä tekniseen tukitiimiimme numeroon +46 (0)31-280985 kaikista muista huolto- ja/tai säätötarpeista.

Vedlikeholdsplan

Noudata seuraavassa huoltoaikataulussa ilmoitettuja huoltovälejä.

Huolla generaattori useammin, kun se toimii epäsuotuisissa olosuhteissa.

Ota yhteyttä tekniseen tukitiimiimme numerossa +46 (0)31-280985 löytääksesi lähimmän CPE-sertifioidun huoltoliikkeen generaattorin tai moottorin huoltotarpeitasi varten.

8 TUNNIN JOKA TAI ENNEN JOKAISTA KÄYTTÖÄ

- ☐ Tarkista öljytaso
- ☐ Puhdista ilmanottoaukon ja äänenvaimentimen ympäriltä

ENSIMMÄISET 5 TUNTIA (SÄÄNTÖ)

- ☐ Vaihda öljyt

50 TUNNIN JOKA TAI VUOSITTAIN

- ☐ Puhdista ilmansuodatin
- ☐ Vaihda öljy, jos käytät kovaa kuormitusta tai kuumassa ympäristössä

100 TUNNIN JOKA TAI VUOSITTAIN

- ☐ Vaihda öljyt
- ☐ Puhdista/säädä sytytystulppa
- ☐ Puhdista kipinänsammutin
- ☐ Puhdista polttoaineventtiilin suodatin**

JOKA 250 TUNTI

- ☐ Puhdista palotila*
- ☐ Tarkista/säädä venttiilivälys*

JOKA 3 VUOTTA

- ☐ Vaihda polttoaineletku*

** Asiantuntevien, kokeneiden omistajien tai CPE-sertifioitujen huoltokeskusten suorittaa.*

VARASTOINTI

⚠ VAROITUS

Jotta vältytään generaattorin vahingossa tai tahattomalta syttymiseltä varastoinnin aikana, on noudatettava seuraavia varotoimia:

– Kun varastoit generaattoria, varmista, että EZ Start -valitsin on OFF-asennossa.

Lyhytaikainen säilytys (jopa 30 päivää)

Bensiinisäiliössä olevan bensiinin säilyvyysaika on enintään 1 vuosi, kun siihen on lisätty asianmukaisesti muotoiltuja polttoaineen stabilointiaineita ja jos sitä säilytetään viileässä, kuivassa paikassa. Kaasuttimessa oleva bensiini voi kuitenkin tunkeutua ja tukkia kaasuttimen, jos sitä ei käytetä tai tyhjennetä 2–4 viikon kuluessa.

Jos käytät generaattoria 2 viikon sisällä, noudata kohdan *Moottorin pysäyttäminen* ohjeita.

1. Jos generaattoria ei käytetä 2–4 viikkoon, aloita varmistamalla, että kaikki laitteet on irrotettu generaattorista.
2. Käynnistä generaattori kohdan *Moottorin käynnistäminen* ohjeiden mukaan.
3. Anna moottorin käydä, kunnes polttoaineen puute on pysäyttänyt moottorin.
4. Kun moottori on pysähtynyt, käännä EZ Start -valitsin vastapäivään “STOP”-asentoon.

Keskiaikainen säilytys (30 päivää - 1 vuosi)

Säiliössä olevan bensiinin enimmäissäilyvyys on enintään 1 vuosi, kun siihen on lisätty asianmukaisesti muotoiltu polttoaineen stabilointiaine ja se varastoidaan viileässä, kuivassa paikassa.

1. Varmista, että kaikki laitteet on irrotettu generaattorista.
2. Lisää asianmukaisesti muotoiltu polttoaineen stabilointiaine bensiinisäiliöön.
3. Käynnistä moottori noudattamalla Moottorin käynnistäminen -osan ohjeita.
4. Käytä generaattoria 10 minuuttia, jotta käsitelty bensiini kiertää polttoainejärjestelmän ja kaasuttimen läpi.
5. Anna moottorin käydä, kunnes polttoaineen puute on pysäyttänyt moottorin.
6. Kun moottori on pysähtynyt, käännä EZ Start -valitsin vastapäivään “STOP”-asentoon.
7. Kun polttoaine on loppunut ja moottori on pysähtynyt, anna moottorin jäähtyä.
8. Irrota rekyylittömän puolen huoltokansi irrottamalla kaksi ruuvia ristipääruuvimeisselillä (mukana).
9. Irrota sytytystulppa ja kaada noin ruokalusikallinen öljyä sylinteriin.
10. Vedä HITAASTI rekyyliä moottorin pyörittämiseksi sylinterin jakamiseksi ja voitelemiseksi.
11. Asenna sytytystulppa ja sytytystulpan johto takaisin.
12. Asenna huoltokansi takaisin.
13. Puhdista generaattori kohdan Generaattorin puhdistaminen mukaisesti.
14. Säilytä generaattoria viileässä, kuivassa paikassa poissa suorasta auringonvalosta.

Pitkäaikainen säilytys (yli vuosi)

Yli vuoden säilytystä varten bensiinisäiliö ja kaasutin on tyhjennettävä kokonaan bensiinistä.

1. Varmista, että kaikki laitteet on irrotettu generaattorista.
2. Aseta invertteri lohkojen päälle, jotta sopiva bensiinisäiliö tai kattila voi liukua invertterin alle.
3. Irrota rekyylittömän puolen huoltokansi irrottamalla kaksi ruuvia ristipääruuvimeisselillä (mukana).
4. Irrota akku vetämällä akun liittimen kaksi puoliskoa erilleen.
5. Käännä EZ Start -valitsin myötäpäivään täysin ON-asentoon.
6. Kierrä tyhjennysruuvia tasapäisellä ruuvimeisselillä vastapäivään (3) täyttä kierrosta. Bensiini valuu läpinäkyvän letkun kautta ulos invertterin alta. Varmista, että tyhjennysbensiini valuu sopivaan säiliöön.

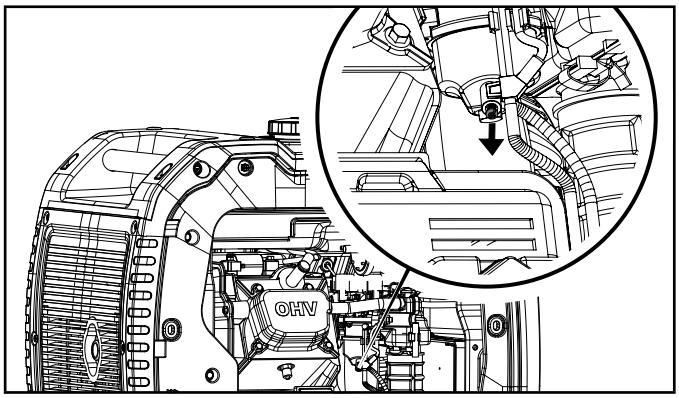

7. Kun bensiiniä lakkaa valumasta kirkkaasta putkesta, kierrä tyhjennysruuvia myötäpäivään, kunnes se on tiukka. Hävitä tyhjennetty bensiini asianmukaisesti paikallisten määräysten tai ohjeiden mukaisesti.
8. Käännä EZ Start -valitsin asentoon “STOP”.
9. Noudata vaiheita 8-12 kohdassa Lyhytaikainen varastointi.

Poistaminen

HUOMAUTUS

Jos generaattoria on säilytetty väärin yli 30 päivää etanolilla sekoitettua bensiiniä ollessa bensiinisäiliössä ja/tai kaasuttimessa, kaikki polttoaine on tyhjennettävä ja kaasutin on puhdistettava perusteellisesti etanolin kertymisestä. Tämä prosessi sisältää teknisesti edistyneitä tehtäviä. Jos tarvitset apua, soita tekniseen tukitiimiimme numeroon +46 (0)31-280985.

Jos bensiinisäiliö ja kaasutin tyhjennettiin kunnolla kaikesta etanoliin sekoitettusta bensiinistä ennen generaattorin varastointia, noudata alla olevia ohjeita, kun poistat sen varastosta:

1. Varmista, että EZ Start -valitsin on STOP-asennossa.
2. Lisää bensiiniä generaattoriin kohdan Lisää polttoainetta mukaisesti.
3. Siirrä EZ Start -valitsin ON-asentoon.
4. Tarkista 5 minuutin kuluttua kaasuttimen ja ilmansuodattimen alueet bensiinivuotojen varalta. Jos vuotoja havaitaan, kaasutin on purettava ja puhdistettava tai vaihdettava. Jos bensiinivuotoja ei löydy, käännä EZ Start -valitsin STOP-asentoon
5. Tarkista moottoriöljyn taso ja lisää tarvittaessa puhdasta, tuoretta öljyä. Katso oikea öljytyyppi kohdasta Öljyn tekniset tiedot.
6. Tarkista ja tyhjennä ilmansuodatin mahdollisten esteiden, kuten hyönteisten tai hämähäkinseittien, varalta. *Puhdista tarvittaessa ilmansuodatin* kohdan Ilmansuodattimen puhdistus mukaisesti.
7. Jos irrotettu, liitä akku työntämällä akun liittimen kaksi puoliskoa tiukasti yhteen.
8. Käynnistä generaattori kohdan *Moottorin käynnistäminen* mukaisesti.

TEKNISET TIEDOT

Generaattorin tekniset tiedot

Generaattorin malli	500987-EU-SC
Aloitustyyppi	Langaton, Sähköinen, Manuaalinen
Wattia (maksimi/käyttö)	3600/3500
Volttia AC	220
AC ampeerit @ 220V	15.9
DC volttia	12
DC-vahvistimet	8
Taajuus	50 Hz
Suurin asennuskorkeus merenpinnan yläpuolella	1500m
Mitelty äänenpainetaso (7 m)	68 dB(A)
Mitelty äänenpainetaso (4 m)	72 dB(A)
Mitelty äänenpainetaso	≤1.5 dB(A)
Taattu äänitehotaso	96 dB(A)
Vaihe	Enfas
Maadoitustyyppi	Neutraali kelluva
Paino	45.6 kg (101 lb.)
Pituus	59 cm (23.2 in.)
Leveys	45 cm (17.7 in.)
Korkeus	51 cm (20.1 in)

Moottorin tekniset tiedot

Malli	R210-VP
Siirtyminen	212 cc
Kirjoita	4-takts OHV

Sytytystulppa

OEM-tyyppi	F6RTC
Korvaava tyyppi	NGK BPR6ES eller likvärdigt
Väli	0.7-0.8 mm (0.028-0.031 in.)

Venttiili

Imuaukko	0.05-0.15 mm (0.002-0.006 in.)
Pakokaasun välys	0.05-0.15 mm (0.002-0.006 in.)

HUOMAUTUS

Venttiilien säätötoimenpiteitä koskeva tekninen tiedote on saatavilla osoitteessa: www.championgenerators.se

Öljyn tekniset tiedot

ÄLÄ YLITÄYTÄ.

Kirjoita	*See *"Recommended Engine Oil Type"*
Kapasiteetti	500 ml

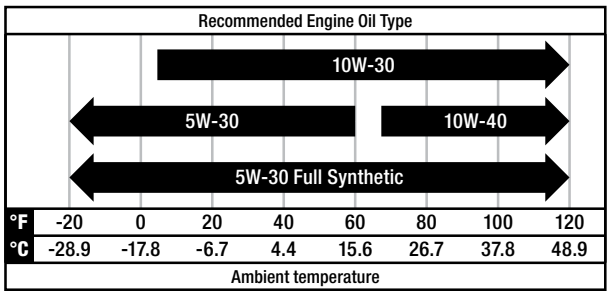

HUOMAUTUS

Lämpötila vaikuttaa moottoriöljyyn ja moottorin suorituskykyyn. Vaihda käytetyn moottoriöljyn tyyppi *Recommended Engine Oil Type -taulukon lämpötilan perusteella*.

Polttoaineen tekniset tiedot

Käytä lyijytöntä bensiiniä, jonka oktaaniluku on vähintään 85 ja etanolipitoisuus enintään 10 tilavuusprosenttia. **ÄLÄ KÄYTÄ E15 tai E85. ÄLÄ YLITÄYTÄ.** E5 E10

Bensiinitilavuus	8.5 L (2.3 gal.)

Akun tekniset tiedot

Kirjoita	Ladattava, Lithium Ion
DC volttia	12
Kapasiteetti	1.6 Ah
Vaihto	Ota yhteyttä asiakaspalveluun

Lämpötilatiedot

Manuaalinen käynnistyslämpötila-alue	-15 till 40°C / 5 till 104°F
Kauko- ja sähkökäynnistyslämpötila-alue	-5 till 40°C / 23 till 104°F

HUOMAUTUS

Tärkeä viesti lämpötilasta: Tuotteesi on suunniteltu ja mitoitettu jatkuvaan käyttöön ympäristön lämpötiloissa 40 °C:een asti. Tarvittaessa sitä voidaan käyttää lämpötiloissa välillä 5°F (-15°C) - 122°F (50°C) lyhyitä aikoja. Jos se altistuu tämän alueen ulkopuolella oleville lämpötiloille varastoinnin aikana, se tulee palauttaa tälle alueelle ennen käyttöä. Joka tapauksessa tuotetta on aina käytettävä ulkona, hyvin ilmastoidussa tilassa ja kaukana ovista, ikkunoista ja tuuletusaukoista.

Parts Diagram Figure A

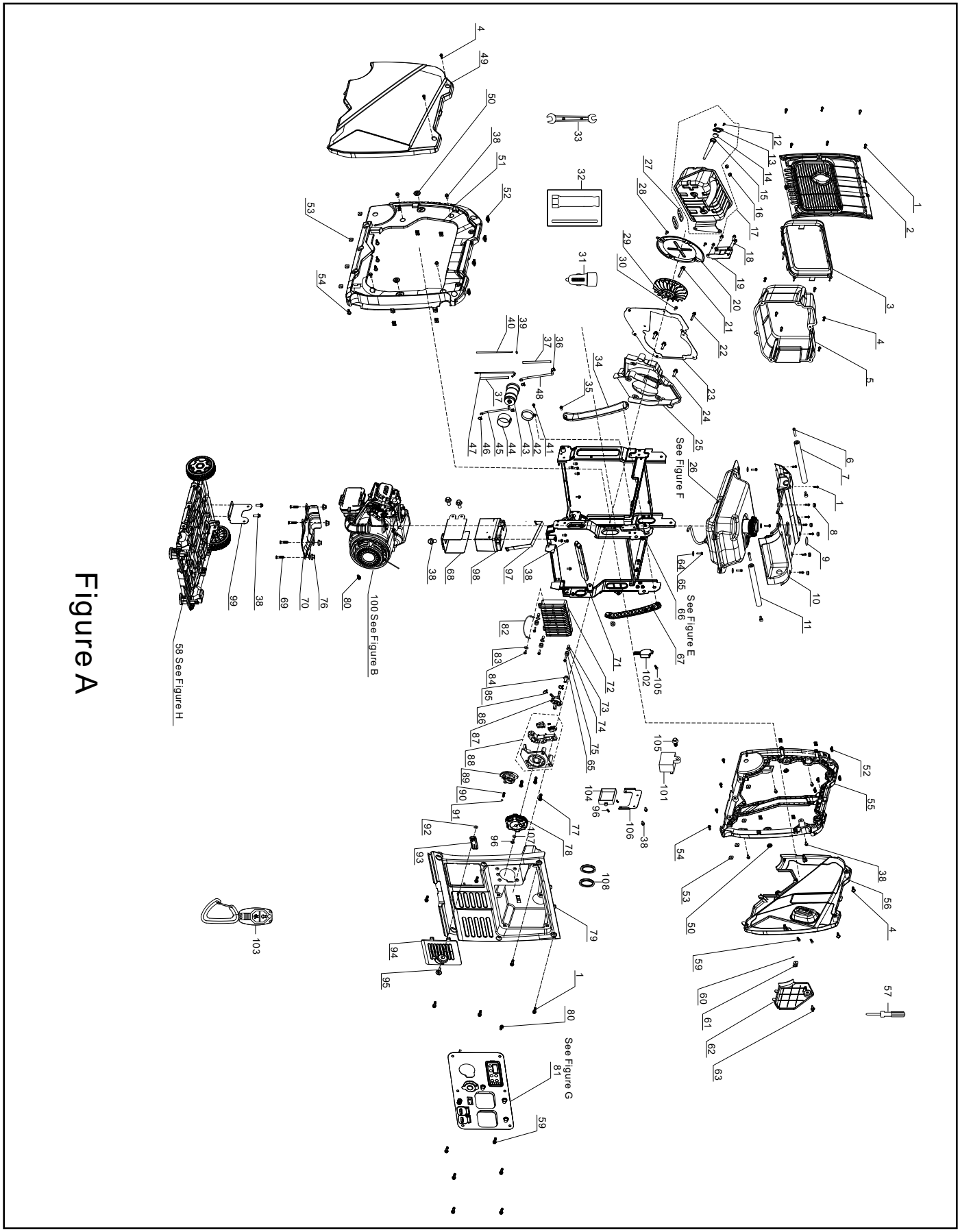

Figure A

Parts List

#	Part Number	Description	Qty.
1	90208-YB00410-00A0	Hexagon Step Bolt, M5 x 16, Black Zinc	20
2	18002HYBW0110-Q2A1	Louver, Muffler	1
3	18018-Y2P0120-00A1	Insulator Glue Cushion, Muffler	1
4	90208-YB00210-00A0	Hexagon Step Bolt, M5 x 12	10
5	18130HYBW0110-Q2A1	Muffler Cover	1
6	90115-0830-03A0	Hexagon Socket Bolt, M8 x 30, Black Zinc	4
7	80153HYBW0210-H8A1	Handle 2, Ø28 x 332	1
8	90722-YBW0110-00A1	Plug, End	6
9	37205-Y2V0310-00A1	Fuel Lever View, Fuel Gauge	1
10	94230HYBW0110-Q2A0	Cover, Upper	1
11	80153HYBW0110-H8A1	Handle 1, Ø28 x 273	1
16	90303-0800-31A0	Hexagon Nut, M8, White Zinc	2
17	18100-YBW0111-00A0	Muffler Assembly	1
12	18012-Z800310-0000	Bolt, M5 x 10, Spark Arrestor	2
13	18213-Z800310-0000	Cover Plate, Spark Arrestor	1
14	18218-Z800210-0000	Muffling Block	1
15	18250-Z800210-0000	Spark Arrestor	1
18	90007-0612-A1A0	Hexagon Flange Bolt, M6 x 12, White Zinc	2
19	18030HYBW0110-H7A0	Muffler Bracket	1
20	18020-YBW0110-00A0	Plate, Muffler Insulator	1
21	90001-0820-01A0	Hexagon Flange Bolt, M8 x 20, White Zinc	1
22	90007-0635-A1A0	Hexagon Flange Bolt, M6 x 35, White Zinc	1
23	18299HYBW0121-00A0	Bracket, Muffler Guard	1
24	90001-0816-01A0	Hexagon Flange Bolt, M8 x 16, White Zinc	5
25	28110HYBW0111-Q2A0	Shroud	1
26	96003-ZSS2210-0000	Fuel Assembly - See Figure F	1
27	18001-Z950110-00A0	Exhaust Outlet Gasket	2

#	Part Number	Description	Qty.
28	90134-YB00110-00A0	Bolt, Cross Hexagon Pan Head, M5 x 12	2
29	19352HYBW0110-Q2A0	Engine Fan	1
30	90124-Y9T0310-00A0	Self Tapping Screw, PT4×13	1
31	35613-YBE0110-00A0	USB Adaptor	1
32	93130-Z010410-0100	Spark Plug Socket	1
33	93107-Y920210-01A0	Wrench, 8 x 10	1
34	54912HYBW0111-Q2A1	Left, Rotating Arm	1
35	90001-0612-03A0	Hexagon Flange Bolt, M6 x 12, Black Zinc	2
36	90685-D075-0EA0	Clamp, Ø7.5 x 8 x 0.6	2
37	30431-YBW0210-00A1	Rubber Sleeve, Ø10 x Ø11 x 180	2
38	90001-0612-01A1	Hexagon Flange Bolt, M6 x 12, White Zinc	26
39	90683-Z870310-00A0	Bushing, Ø6.5 x 12 x 5	1
40	30431-YBW0310-0000	Rubber Sleeve, Fuel Tube, Φ11.5 × Φ13 × 60	1
41	90001-0620-01A1	Hexagon Flange Bolt, M6 x 20, White Zinc	1
42	16806-YBW0110-H6A0	Mounting Plate, Carbon Canister	1
43	16801-YDR0110-00A0	Carbon Canister, Ø71 x 150, 240cc	1
44	30431-YBW0110-00A0	Rubber Sleeve, Carbon Canister, Φ62 × Φ65 × 36	1
45	16805-YDR0110-00A0	Connection Tube, Air Cleaner	1
46	90685-D105-0EA0	Clamp, Ø10.5 x 8 x 0.8	2
47	16804-YBW0210-00A0	Connection Tube, Ø4.5 x Ø8.5 x 335	1
48	16804-YBW0110-00A0	Connection Tube, Ø4.5 x Ø8.5 x 265	1
49	80092HYJR0110-L4A0	Cover Board, Left	1
50	16601-Y2V0210-00A1	Vibration Mount 2, Fuel Tank	4
51	80091HYBW0110-Q2A1	Shell, Left	1
52	17199-YB00110-00A0	Clip Nut, M5, White Zinc	16
53	90326-Y2V0110-00A0	Square Nut, M6, White Zinc	8
54	90208-YB00110-00A0	Hexagonal Step Bolt, M6 x 20, Black Zinc	8

#	Part Number	Description	Qty.
55	80095HYBW0110-Q2A1	Shell, Right	1
56	80096HYJR0110-L4A0	Cover Board, Right	1
57	93120-Y020310-00A0	Screwdriver	1
58	96003-ZSS7710-0000	Wheel Kit - See Figure H	1
59	90255-0512-53A0	Screw & Washer Assembly, Black Zinc	8
60	37073-Y2V0110-00A0	Clip, Spring	1
61	24329-Y9T0120-Q2A1	Block 1	1
62	51197HYH30110-L4A0	Side Access Panel, Service	1
63	80105-YB00110-Q2A1	Knob, Side Access Panel, Service	1
64	90408-Y020310-00A0	Flat Washer, White Zinc	4
65	90001-0625-01A1	Hexagon Flange Bolt, M6 x 25, White Zinc	7
66	96003-ZSS3110-0000	Frame Assembly - See Figure E	1
67	54912HYBW0211-Q2A1	Right, Rotating Arm	1
68	31130-YBW0210-H6A0	Battery Box	1
69	90001-0840-01A1	Hexagon Flange Bolt, M8 x 40, White Zinc	4
70	19306-Z1D0110-00A0	Crankcase Air Deflector	1
71	54913-YBW0110-GUA0	Rotating Bar	1
72	30043-YMR0110-00A0	Inverter	1
73	90683-Y2P0210-00A0	Bushing	3
74	90406-0600-E1A0	Flat Washer, White Zinc	3
75	30431-Y2P0110-00A1	Rubber Sleeve	3
76	90305-0800-31A0	Hexagon Flange Nut, M8, White Zinc	4
77	90129-0416-01A0	Self Tapping Screw, -ST4.2*16, White Zinc	3
78	35643HYH30210-Q2A1	Knob, Switch Dial, Engine	1
79	35680HYBW0110-Q2A1	Seat, Panel	1
80	90001-0610-01A0	Hexagon Flange Bolt, M6 x 10, White Zinc	2
81	35610-YMR0110-H2A0	Panel Assembly - See Figure G	1
82	30009-YH30210-00A0	Grounding Wire	1
83	90408-0500-E1A0	Flat Washer, Ø5, White Zinc	1
84	90005-0408-00	Hexagon Screw, M4 x 8, White Zinc	1

#	Part Number	Description	Qty.
85	90001-0614-01A0	Hexagon Flange Bolt, M6 x 14, White Zinc	1
86	90685-D080-0EA0	Clamp, Ø8 x 7 x 0.6	2
87	16750-Y2V0210-00A0	Fuel Valve Assembly	1
88	35160-YH30111-00A0	Switch, Engine	1
89	94111-Y2V0410-00A1	Cover Board	1
90	16527-Y2V0210-00A0	Spring, Stopper Adjusting	1
91	90543-0500-00A0	Ball, Steel	1
92	90341-YA50110-00A0	Nylon Nut	1
93	24329-YCF0110-Q2A1	Block 2	1
94	31123HYBW0110-Q2A1	Cover, Battery	1
95	90208-Y9T0120-00A0	Hexagonal Step Bolt, M5 x 16, 6mm	1
96	90103-0416-51A0	Cross Recess Pan Head Screw, M4 x 16, White Zinc	3
97	31115-YBW0110-00A1	Band, Battery, 177×24.5×3.8	1
98	31110-Y030610-00A0	Battery	1
99	17003HYBW0110-H7A1	Air Cleaner Support	1
100	R210DVI00FGB-CMP01	Engine Assembly - See Figure B	1
101	30007-Y9X0210-00A0	Charging Module	1
102	30060-YB30210-00A0	Rectifier	1
103	39024-YGM0110-00A0	Remote Key	1
104	39027-YH30210-00A0	Module, Remote Control	1
105	90001-0616-03A0	Hexagon Flange Bolt, M6 x 16, Black Zinc	2
106	51124-YH30110-H7A0	Assembling Bracket	1
107	90408-0400-E1A0	Flat Washer, White Zinc	1
108	30431-Y2V0310-00A1	Rubber Sleeve, Ø30 x Ø40 x 9.8	2

Parts Diagram Figure E

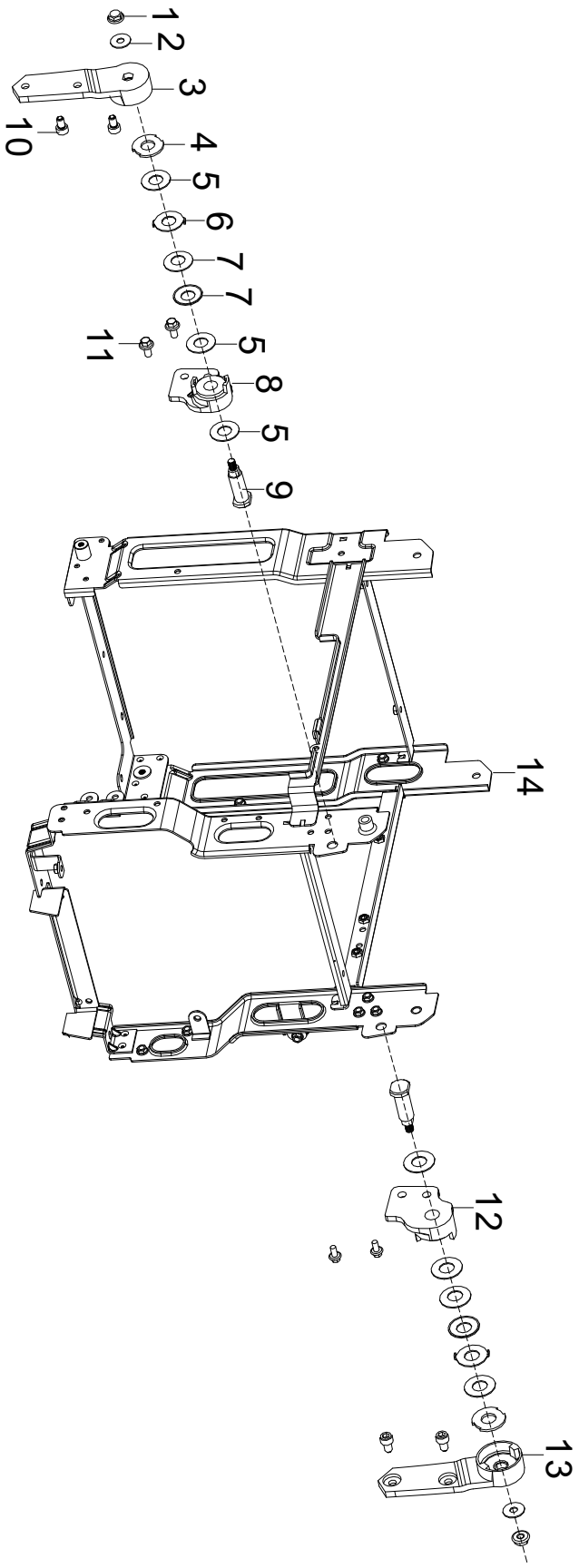

Figure E

Parts List

#	Part Number	Description	Qty.
1	90341-Y2D0210-00A0	Nylon Nut, M6, White Zinc	2
2	90408-Y840210-00A0	Flat Washer, Ø18 x 6.5 x 1.5, White Zinc	2
3	54122-YBW0110-H7A0	Left Seat 2, Handle Tube Connecting	1
4	90412-YBW0110-Q2A0	Flat Washer, Ø12.2 x 27 x 2	2
5	90412-YBW0210-01A0	Flat Washer, Ø13 x 25 x 1, White Zinc	6
6	42017-YG80110-09A0	Lock Washer	2
7	90419-YBW0110-03A0	Washer, Butterfly, Ø12.2 x 25 x 1x 2, Black Zinc	4
8	54113-YBW0120-00A0	Left Seat 1, Handle Tube Connecting	1
9	26231-YBW0110-00A0	Shaft, Fixed Axis, Black Zinc	2
10	90001-0610-03A0	Hexagon Flange Bolt, M6 x 10, Black Zinc	4
11	90007-0616-A1A0	Hexagon Flange Bolt, M6 x 16, White Zinc	4
12	54113-YBW0220-00A0	Right Seat 1, Handle Tube Connecting	1
13	54122-YBW0210-H7A0	Right Seat 2, Handle Tube Connecting	1
14	51100-YJR0311-H7A0	Frame Assembly	1

Parts Diagram Figure F

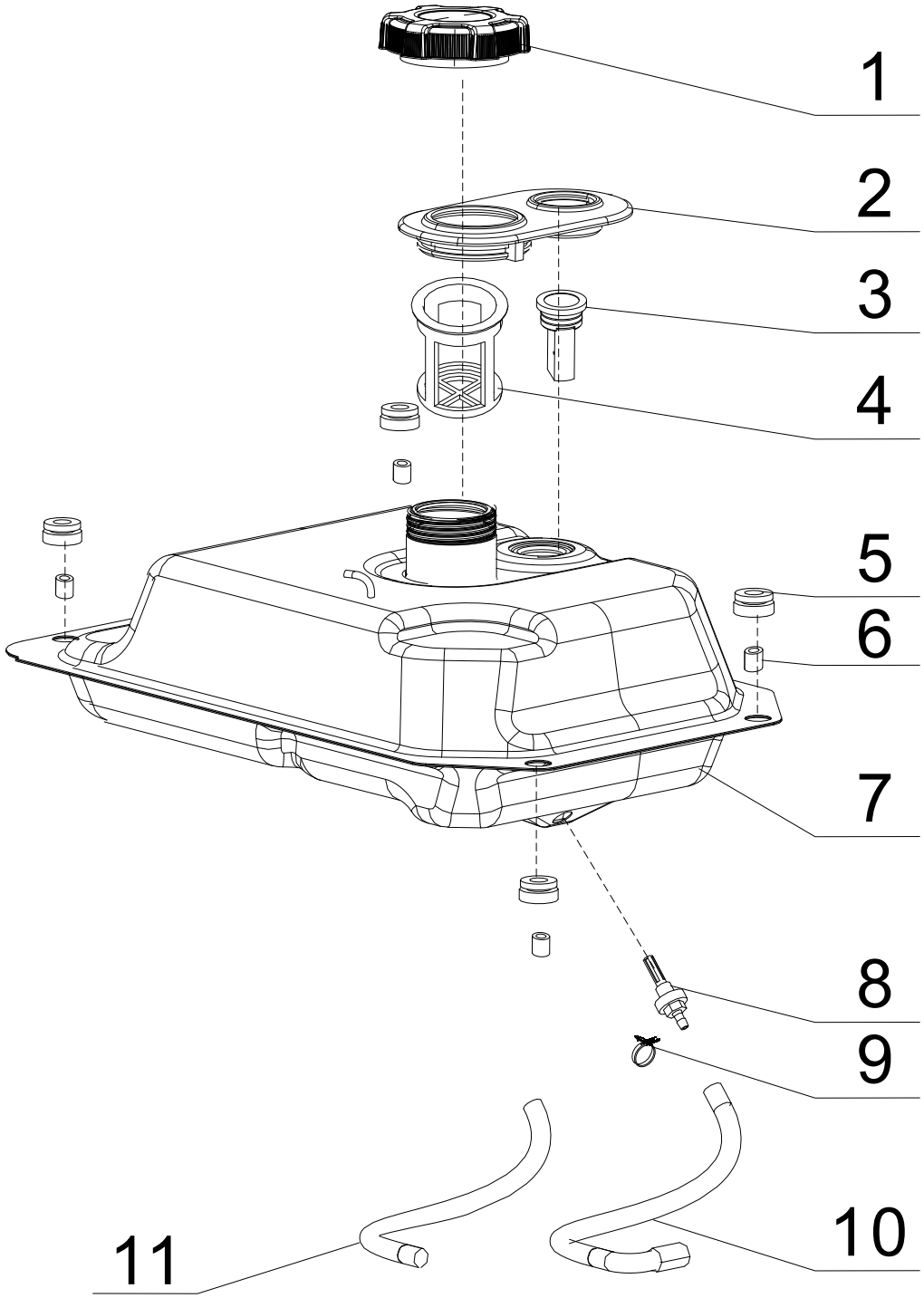

Figure F

Parts List

#	Part Number	Description	Qty.
1	16730-YH30110-Q2A0	Fuel Tank Cap	1
2	16641-YBW0110-00A1	Rubber Sleeve, Filling Fuel Hole	1
3	37200-Y5V0110-00A1	Fuel Gauge	1
4	16652-Y9T0110-00A1	Fuel Filter	1
5	16601-Y020120-00A1	Vibration Mount 1, Fuel Tank	4
6	90683-Y020110-00A0	Bushing, White Zinc	4
7	16620-YBW0111-H7A1	Fuel Tank	1
8	16680-Y2P0110-00A1	Fuel Tank Fuel Outlet Subassembly	1
9	90685-D095-0EA0	Clamp, Ø9.5 x 0.8 x 8	1
10	90686-YBW0210-00M1	Fuel Tube, Ø4.5 x Ø8.5 x 155	1
11	30431-Y020110-00A1	Rubber Sleeve, Fuel Tube	1

Parts Diagram Figure G

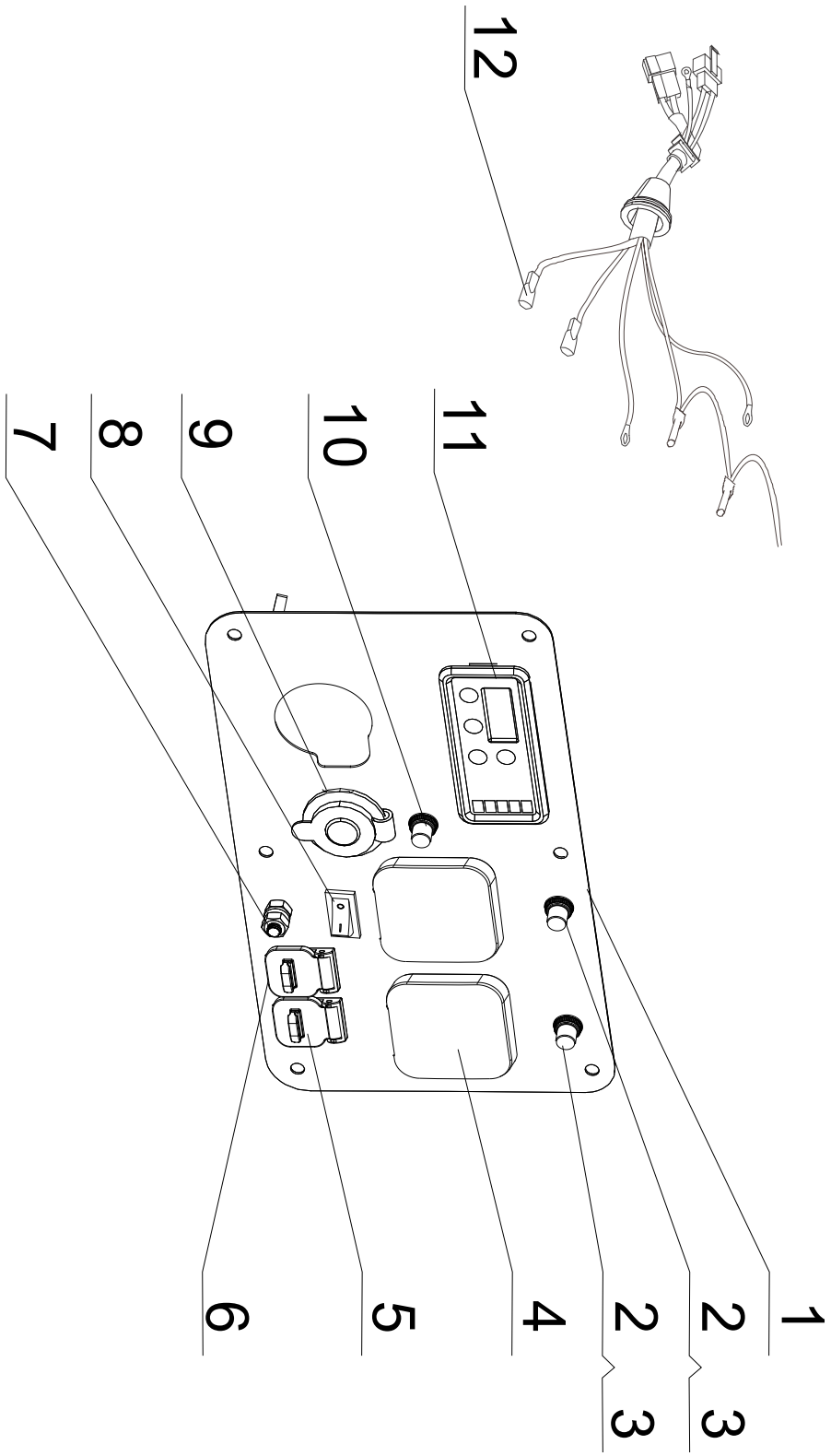

Figure G

Parts List

#	Part Number	Description	Qty.
1	35650-YMR0110-H200	Control Panel	1
2	31234-YGK0310-0000	Cover, Push Botton	2
3	35654-YGK0110-0000	Cover, Push Button	2
4	35614-Y020410-0000	Receptacle,13A, 250V	2
5	35614-YMQ0210-0000	Receptacle, 50A, 1000V, Black	1
6	35614-YMQ0110-0000	Receptacle, 50A, 1000V, Red	1
7	35629-Y090110-0000	Grounding Terminal	1
8	35160-YDS0110-0000	Switch Assembly, Engine	1
9	35619-Y110110-0000	Automotive Receptacle, 12V DC	1
10	31234-YBE0110-0000	Circuit Breaker, Push Button, 125/250V_8A	1
11	35632-YMR0110-0000	Intelligauge	1
12	35660HYMR0110-0000	Wire Harness, Control Panel	1

Parts Diagram Figure H

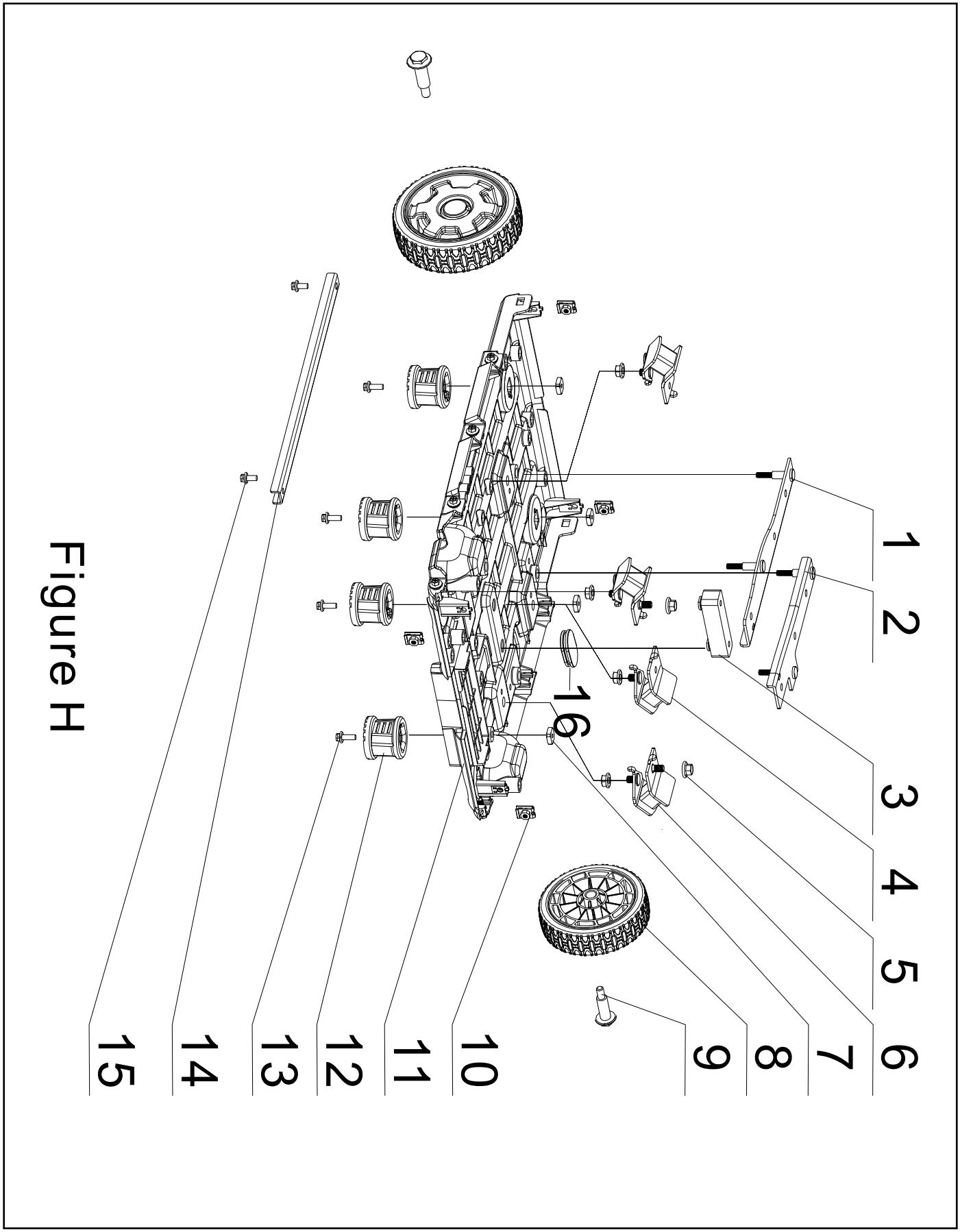

Parts List

#	Part Number	Description	Qty.
1	51188HYBW0110-H6A0	Left Support, Engine	1
2	51189HYBW0110-H6A0	Right Support, Engine	1
3	50035-YBW0110-00A1	Bracket, Cushion Rubber	1
4	51011HY2P0210-00A0	Vibration Mount, Right, Frame	2
5	90305-0800-31A0	Hexagon Flange Nut, M8, White Zinc	6
6	51009HY2P0110-00A0	Vibration Mount, Left, Frame	2
7	90326-Y2V0110-00A0	Square Nut, M6, White Zinc	6
8	44110HYH30110-L4A0	5in. Wheel, Yellow	2
9	42002-YH30110-03A0	Roll Pin, M8×15, Black Zinc	2
10	17199-YB00110-00A0	Clip Nut, M5, White Zinc	4
11	51143HYBW0111-Q2A1	Plate, Bottom	1
12	51014HYBW0110-00A1	Foot, Rubber	4
13	90001-0616-01A0	Hexagon Flange Bolt, M6 x 16, White Zinc	4
14	51103-YBW0110-H7A1	Reinforcing Plate, Black Zinc	1
15	90001-0612-01A0	Hexagon Flange Bolt, M6 x 12, White Zinc	2
16	90722-Y2P0110-00A1	Plug, End	1

Engine Parts Diagram Figure B

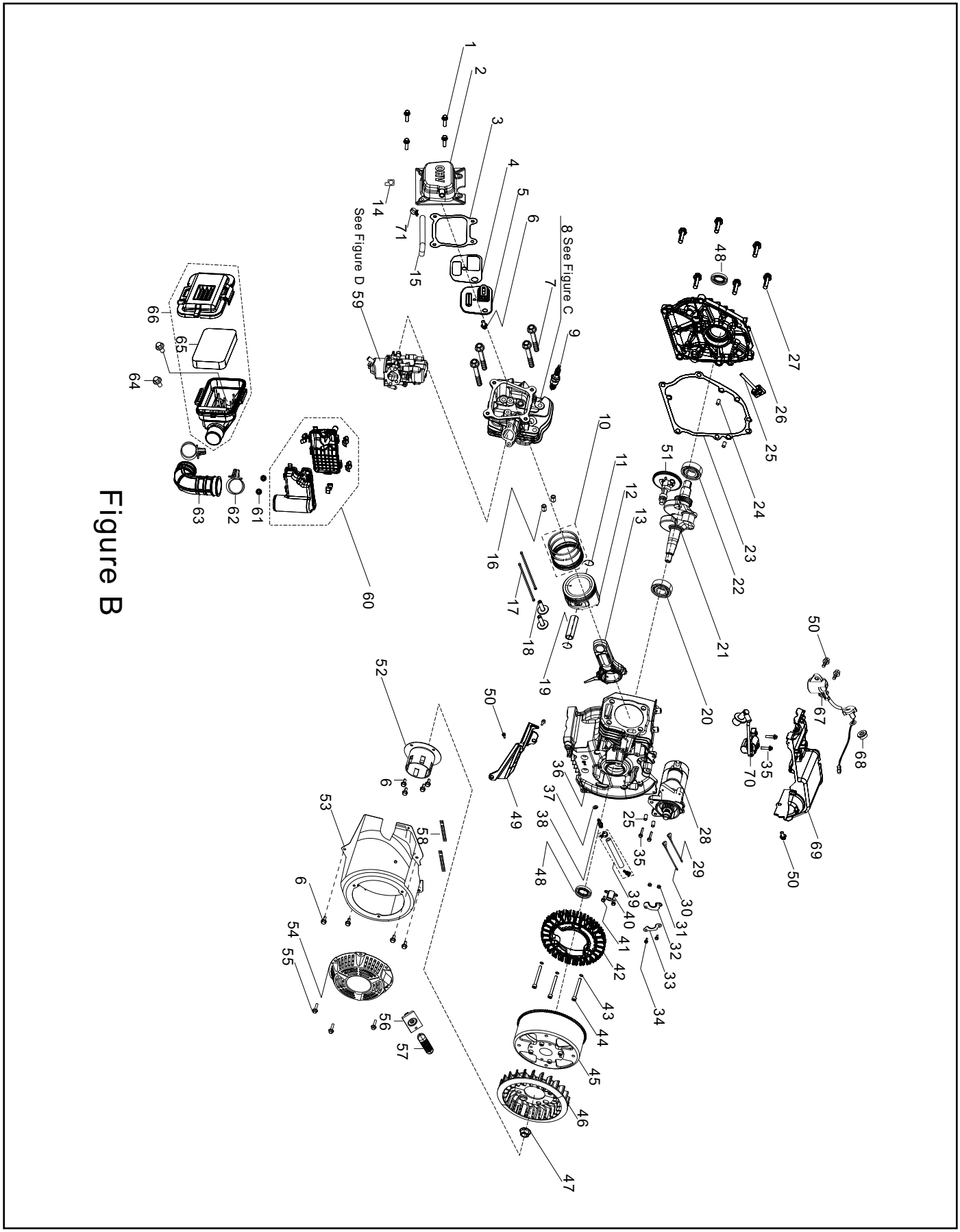

Engine Parts List

#	Part Number	Description	Qty.
1	90001-0620-01A0	Hexagon Flange Bolt, M6 x 20, White Zinc	4
2	12410-Z1D0111-00A0	Cylinder Head Cover Subassembly	1
3	12004-Z1D0110-00A0	Cylinder Head Cover Gasket	1
4	11332-Z1D0110-00A0	Gasket, Breath Groove Cover	1
5	11320-Z1D0110-00A0	Piece, Breath	1
6	90001-0612-01A0	Hexagon Flange Bolt, M6 x 12, White Zinc	9
7	12003-Z010110-00A0	Cylinder Head Bolt, M8 x 60, White Zinc	4
8	96003-ZSS2010-0000	Cylinder Head - See Figure C	1
9	30010-Z010110-00A0	Spark Plug, F6RTC	1
10	13200-Z140210-00A9	Piston Ring Assembly	1
11	13122-Z010110-00A0	Piston Pin Clip	2
12	13111-Z950120-00A0	Piston	1
13	13010-Z950110-00A0	Connecting Rod	1
14	90804-Y5Z0210-0001	Stop Block	1
15	17004-Z1D0110-00A0	Tube, Breather	1
16	90502-1114-00A0	Pin, Ø11 x 14	2
17	14071-Z950110-00A0	Valve Lifter	2
18	14081-Z040110-00A0	Valve Tappet	2
19	13121-Z010110-00A0	Piston Pin, Ø18 x Ø54	1
20	90547-6305-00A1	Bearing, 6305	1
21	13300-Z1D0110-00A1	Crankshaft Assembly	1
22	90547-0205-00A0	Bearing, 6205	1
23	11001-Z010120-00A0	Crankcase Gasket	1
24	90502-0812-00A0	Pin, Ø8 x 12	4
25	15010-Z010210-Q2A0	Oil Dipstick Subassembly	1
26	11411-Z1D0110-00A0	Crankcase Cover	1
27	90001-0832-01A0	Hexagon Flange Bolt, M8 x 32, White Zinc	6
28	30300-Z1D0210-0000	Starting Motor Assembly	1
29	31112HYH30310-00A0	DC Wire Harness, Battery	1
30	31114HYH30210-00A0	DC Wire Harness, Engine	1
31	90305-0500-31A0	Hexagon Flange Nut, M5,White Zinc	2
32	54066-YE50110-09A0	Wiring Clamp, White Zinc	1
33	30002-Z1D0110-00A0	Magneto Wiring Clamp	1

#	Part Number	Description	Qty.
34	90001-0520-01A0	Hexagon Flange Bolt, M5 x 20, White Zinc	2
35	90001-0628-01A0	Hexagon Flange Bolt, M6 x 28, White Zinc	4
36	11310-Z1D0110-00A9	Crankcase Subassembly	1
37	90408-Z010510-00A0	Flat Washer, Ø10 x Ø15.8 x 1.5	1
38	90689-Z430211-00A0	Joint, Fuel Tube, White Zinc	1
39	11011HZ1D0210-L4A0	Oil Drain Hose	1
40	30130-Z1D0310-0000	Trigger	1
41	90001-0516-01A0	Hexagon Flange Bolt, M5 x 16, White Zinc	2
42	30120-YMR0110-00A0	Stator Component, Ø152 x 38	1
43	90408-0600-E1A0	Washer, Ø6, White Zinc	3
44	90102-0660-06A0	Hexagon Socket Cap Screw, M6 x 60	3
45	30110-YH30110-00A0	Rotor Component	1
46	19352-Z1D0110-00A0	Cooling Fan, Engine	1
47	13501-Z010110-00A0	Flywheel Nut, M14 x 1.5, White Zinc	1
48	90682-Z010110-00A0	Oil Seal, Ø25 x Ø41.25 x 6	2
49	19309-Z1D0110-00A0	Right Shield, Crankcase	1
50	90001-0616-01A0	Hexagon Flange Bolt, M6 x 16, White Zinc	5
51	14200-Z1D0110-00A9	Camshaft Assembly	1
52	28002-Z1D0210-00A0	Starter Pulley	1
53	28110-Z1D0110-H600	Shroud	1
54	28200-Z1D0410-H600	Recoil Starter Assembly	1
55	90251-0608-03	Bolts and Washer Assembly	3
56	28004-YHX0110-Q200	Guide Plate, Starter Rope	1
57	28210-YEB0110-L400	Handle, Starter Rope	1
58	90684-Z030120-00A0	Clip, 100 mm	2
59	96003-ZSS3010-0000	Carburetor Assembly - See Figure D	1
60	17400-Z1D0112-00A0	Air Cleaner, Auxiliary	1
61	90305-0600-31A0	Hexagon Flange Nut, M6, White Zinc	2
62	12081-Z1D0110-00A0	Clamp 1	2

#	Part Number	Description	Qty.
63	12510-Z1D0110-00A1	Inlet Pipe	1
64	90001-0625-01A1	Hexagon Flange Bolt, M6 x 25, White Zinc	2
66	17100-Z1D0112-00A1	Air Cleaner	1
65	17151-Z1D0110-0000	Element, Air Cleaner	1
67	37060-Z1D0112-0000	Engine Oil Sensor, W/O Nut	1
68	90305-Z010210-01A0	Hexagon Flange Nut, M10, White Zinc	1
69	16675-Z1D0112-00A0	Shield	1
70	30400-Z1D0311-0000	Ignition Coil	1
71	90685-Z120110-00A0	Clamp, Ø14	1

Engine Parts Diagram Figure C

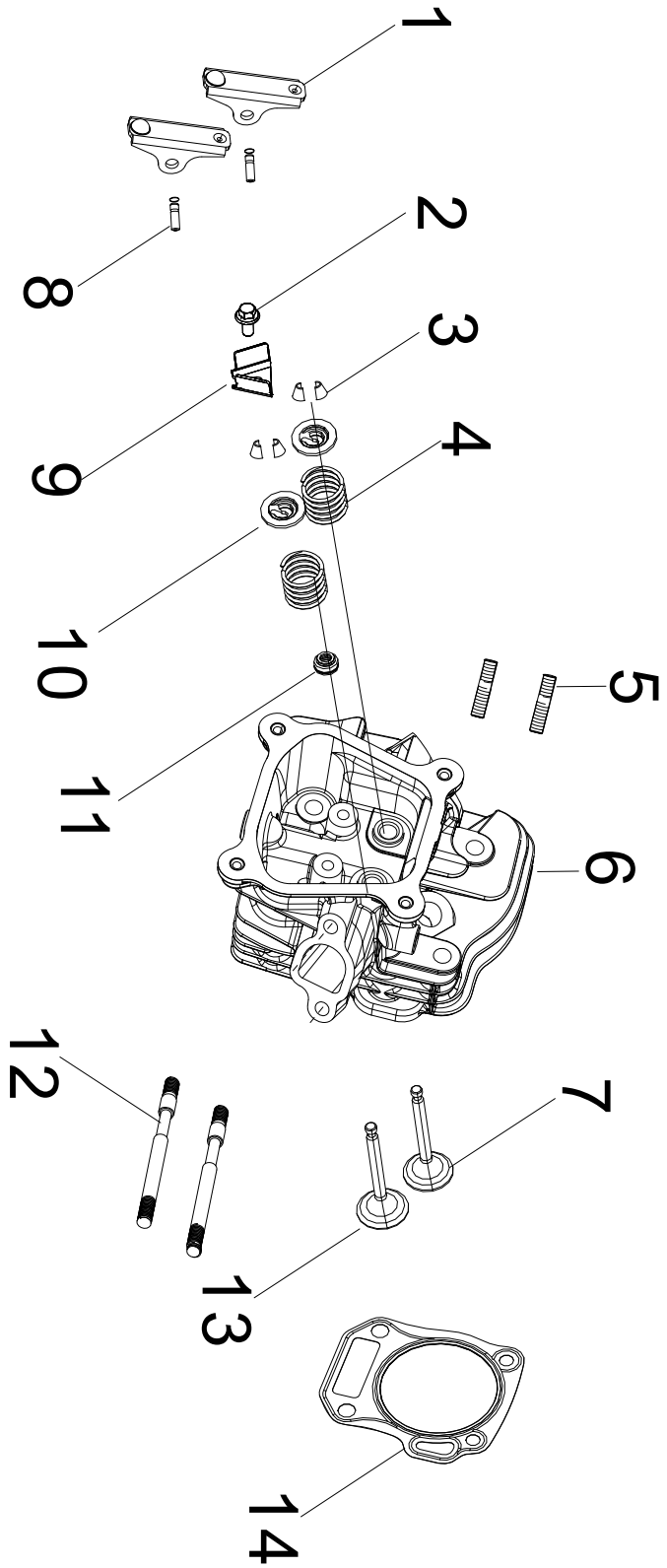

Figure C

Engine Parts List

#	Part Number	Description	Qty.
1	14310-Z950110-00A0	Valve Rocker Subassembly	2
2	90001-0612-01A0	Hexagon Flange Bolt, M6 x 12, White Zinc	1
3	12109-Z810110-00A0	Valve Lock Clamp	4
4	12103-Z010110-00A0	Valve Spring	2
5	90203-Z010110-00A0	Stud, M8 x 34, Black Zinc	2
6	12140-Z950310-00A0	Cylinder Head Subassembly	1
7	12121-Z950110-00A0	Exhaust Valve	1
8	14318-Z950110-00A0	Valve Rocker Shaft Subassembly	2
9	12419-Z950311-00A0	Pin Plate, Cylinder Head Cover	1
10	12112-Z810210-00A0	Valve Spring Retainer	2
11	12101-Z810210-00A0	Seal Guide	1
12	90207-Z330210-00A0	Stud, M6 x 105, Black Zinc	2
13	12111-Z950110-00A0	Inlet Valve	1
14	12131-Z950210-00A0	Cylinder Head Gasket	1

Engine Parts Diagram Figure D

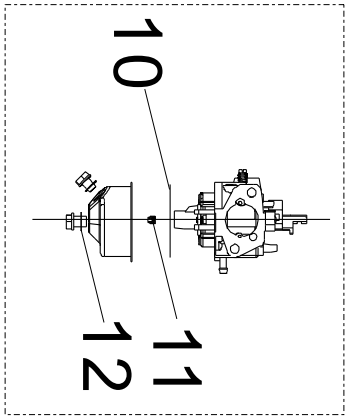

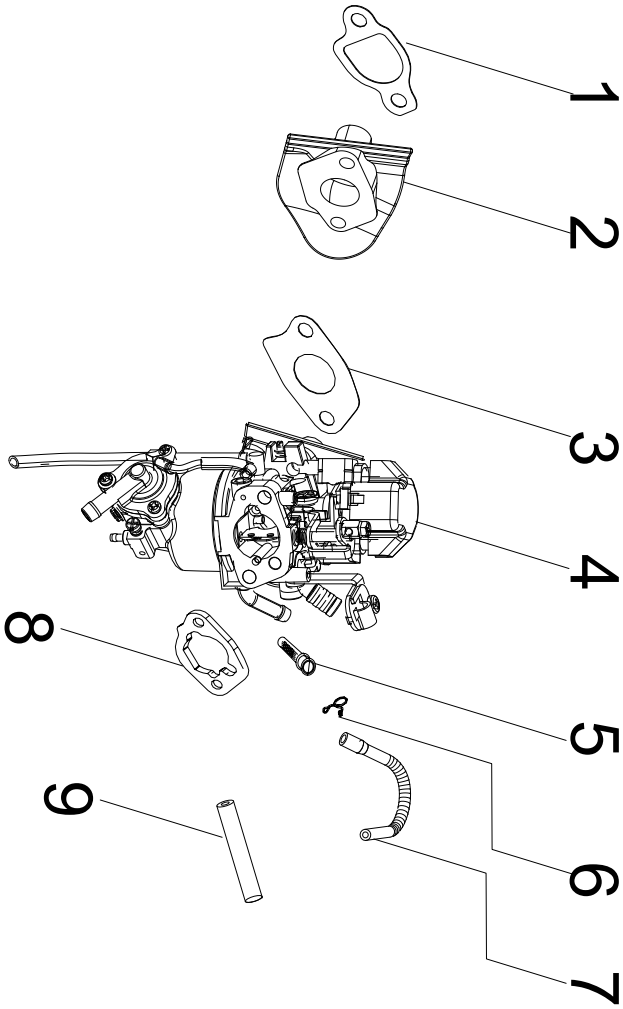

Figure D

Engine Parts List

#	Part Number	Description	Qty.
1	16002-Z950110-00A0	Carburetor Insulator Gasket	1
2	16003-Z1D0110-00A0	Carburetor Insulator Plate	1
3	16001-Z010110-00A0	Carburetor Gasket	1
4	16100-Z1D0510-00A1	Carburetor Assembly	1
10	16112-Z010110-0000	Seal Ring, Float	1
11	16161-Z090510-00A0	Main Jet (H128×0.68)	1
	16161-Z090410-00A0	Main Jet (H128×0.71), Altitude 3000-6000 Feet	/
	16161-Z140310-00A0	Main Jet (H128×0.74), Altitude 6000-8000 Feet	/
12	90681-Z010610-0000	Seal Ring	1
5	16652-Z800110-00A0	Fuel Filter	1
6	90685-D090-0EA0	Clamp, Ø9 x Ø0.8 x 8, Army Green Zinc	1
7	90686-YBW0310-00M0	Fuel Tube, Ø4.5 x Ø8.5 x 260	1
8	17001-Z1D0110-00A0	Air Cleaner Gasket	1
9	30431-YBW0210-00A1	Rubber Sleeve	1

VIANETSINTÄ

Problem	Cause	Solution
Engine will not start.	No fuel.	Add fuel.
	Faulty spark plug.	Clean and adjust spark plug or replace.
	Low oil level.	Fill crankcase to the proper level.
		Place generator on a flat, level surface.
	Spark plug wire loose.	Attach wire to spark plug.
	EZ Start dial is in “STOP” position.	See “Starting the Engine” section.
	Old fuel or water in fuel.	Drain fuel and replace with fresh fuel.
	Flooded with fuel.	Let unit stand for 10 mins.
Engine starts but runs roughly.	Choke in the wrong position.	Press choke button until no longer illuminated green. If battery dead, turn choke lever to “RUN” position.
	Dirty air filter.	Clean or replace air filter.
	Dirty fuel valve.	Clean the fuel valve.
	Clogged spark arrestor.	Clean spark arrestor.
Engine will not start wirelessly.	Remote control battery is dead.	Replace remote control battery.
	Generator battery is dead.	Start manually and allow battery to recharge or see “Charge the Battery Section”.
	Battery switch is in the OFF position.	Turn battery switch to ON position.
	Generator out of range of remote signal.	Remote must be with 80 feet of generator.
	Obstructions in between generator and remote.	Clear line of site between generator and remote.
Engine will not start electrically.	Generator battery is dead.	Start manually and allow battery to recharge or see “Charge the Battery Section”.
	Battery switch is in the OFF position.	Turn battery switch to ON position.
Engine shuts down during operation.	Out of fuel.	Fill fuel tank.
	Low oil level.	Fill crankcase to the proper level. Place generator on a flat, level surface.
	Clogged spark arrestor.	Clean spark arrestor.
Generator cannot supply enough power or overheating.	Generator is overloaded.	Review load and adjust. See “Connecting Electrical Loads.”
	Dirty air filter.	Clean or replace air filter.
	Choke in wrong position.	Press choke button until no longer illuminated green. If battery dead, turn choke lever to “RUN” position.
Engine is running but no AC output.	Poor cord connection.	Check all connections.
	Circuit breaker is open.	Reset circuit breaker.
	AC Overload: Button illuminated red.	Reduce AC load and press Overload Reset Button until illuminated green.
	Loose wiring.	Inspect and tighten wiring connections.
	Other.	Contact the help line.

Problem	Cause	Solution
Engine hunts or falters.	Engine governor defective.	Contact the help line.
	Dirty fuel valve.	Clean the fuel valve.
	Carburetor is dirty and running lean.	Contact the help line.
	EZ Start dial in wrong position.	Press choke button until no longer illuminated green. If battery is dead, turn choke lever to the “RUN” position.
Repeated circuit breaker tripping.	Overload.	Review load and adjust. See “Connecting Electrical Loads.”
	Faulty power cords or device.	Check for damaged, bare or frayed wires. Replace defective device.
	Circuit breaker still too hot.	Let unit sit for 5 mins.

For other issues and technical support:

Tekniska supportteam
+46 (0)31-280985
info@championgenerators.se

WARRANTY*

CHAMPION POWER EQUIPMENT
3 YEAR LIMITED WARRANTY

Warranty Qualifications

To register your product for warranty and FREE lifetime call center technical support please visit:
https://www.championpowerequipment.co.uk
To complete registration you will need to include a copy of the purchase receipt as proof of original purchase. Proof of purchase is required for warranty service. Please register within ten (10) days from date of purchase.

Repair/Replacement Warranty

CPE warrants to the original purchaser that the mechanical and electrical components will be free of defects in material and workmanship for a period of three (3) years for domestic usage and One (1) Year for commercial and industrial use. Transportation charges on product submitted for repair or replacement under this warranty are the sole responsibility of the purchaser.
This warranty only applies to the original purchaser and is not transferable. For full T&C's please visit www.championpowerequipment.co.uk.

Do Not Return The Unit To The Place Of Purchase

Contact CPE's Technical Service and CPE will troubleshoot any issue via phone or e-mail. If the problem is not corrected by this method, CPE will, at its option, authorize evaluation, repair or replacement of the defective part or component at a CPE Service Center. CPE will provide you with a case number for warranty service. Please keep it for future reference. Repairs or replacements without prior authorization, or at an unauthorized repair facility, will not be covered by this warranty.

Warranty Exclusions

This warranty does not cover the following repairs and equipment:

Normal Wear

Products with mechanical and electrical components need periodic parts and service to perform well. This warranty does not cover repair when normal use has exhausted the life of a part or the equipment as a whole.

Installation, Use and Maintenance

This warranty will not apply to parts and/or labor if the product is deemed to have been misused, neglected, involved in an accident, abused, loaded beyond the product's limits, modified,improper servicing installed improperly or connected incorrectly to any electrical component. Normal maintenance is not covered by this warranty and is not required to be performed at a facility or by a person authorized by CPE.

Other Exclusions

This warranty excludes:

- Cosmetic defects such as paint, decals stickers, labels, etc.
- Service or worn items such as oil, spark plugs, spark arrestors, filter elements, piston & rings and O-rings, etc
- Accessory parts such as starting batteries (After 1 year), hoses, regulators, valves, recoils assemblies and storage covers.
- Failures due to acts of God and other force majeure events beyond the manufacturer's control.
- Problems caused by parts that are not original Champion Power Equipment parts.

When applicable, this warranty does not apply to products used for prime power in place of a utility.

Limits of Implied Warranty and Consequential Damage

Champion Power Equipment disclaims any obligation to cover any loss of time, use of this product, freight, or any incidental or consequential claim by anyone from using this product.
THIS WARRANTY AND THE ATTACHED U.S. EPA and/or CARB EMISSION CONTROL SYSTEM WARRANTIES (WHEN APPLICABLE) ARE IN LIEU OF ALL OTHER WARRANTIES, EXPRESS OR IMPLIED, INCLUDING WARRANTIES OF MERCHANTABILITY OR FITNESS FOR A PARTICULAR PURPOSE.

A unit provided as an exchange will be subject to the warranty of the original unit. The length of the warranty governing the exchanged unit will remain calculated by reference to the purchase date of the original unit.

This warranty gives you certain legal rights which may change from country to country. This warranty is ONLY written for the GB and terms may be different for any other country.

Contact Information

Winch Solutions ltd

Unit 17-18 Bradley Trading Estate

Standish WN6 0XQ / UK

www.championpowerequipment.co.uk

support@cpeeurope.co.uk